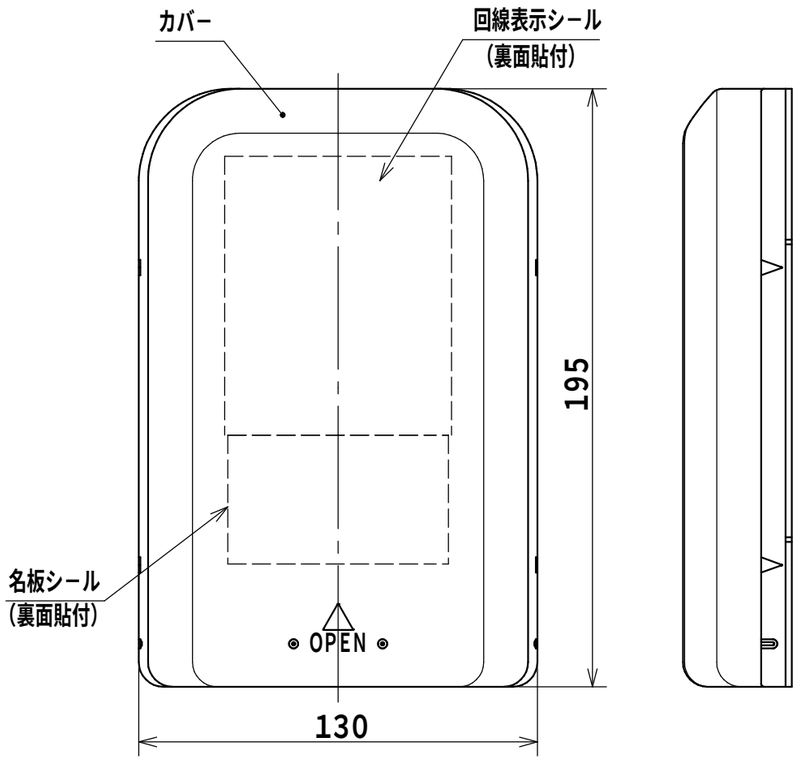

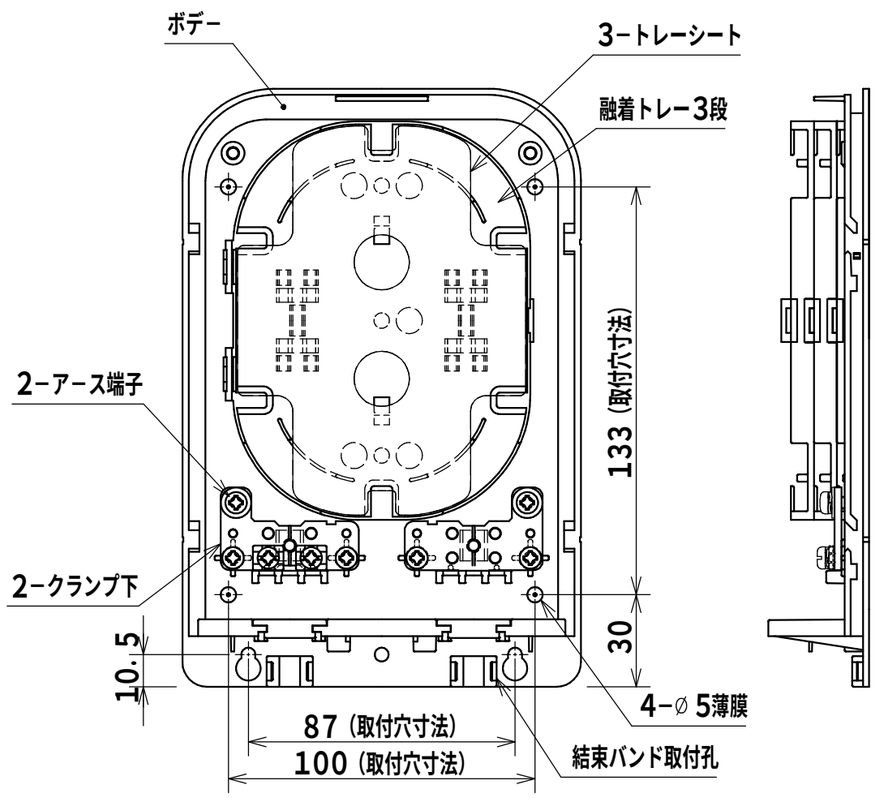

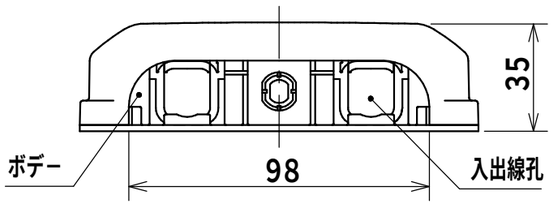

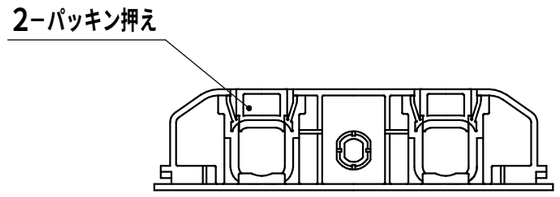

内部詳細図

回線表示			
段数	入線	番号	出線

回線表示シール

製品仕様

カバー	合成樹脂（Nホワイトグレー）	
ボデー	合成樹脂（Nホワイトグレー）	
融着トレー	合成樹脂（黒）	1
パッキン押え	合成樹脂（黒）	
トレーシート	合成樹脂（透明）	
クランプ下	鋼板t2.3（クロメート）	
回線表示シール		
名板シール		
付属品		
クランプ上（鋼板）	2個	2
防水パッキン	4個	
ゴムシート	6個	
補強熱スリーブ（単心用）	12本（SPX3−40S）	
保護チューブ（220mm）	6本	
結束バンド	2本	
＋3点セムスM4×8	2個	
＋3点セムスM3×8	4個	3
+バインドタッピンねじ3.5×16SUS	1個	
取扱説明書	1部	
		4