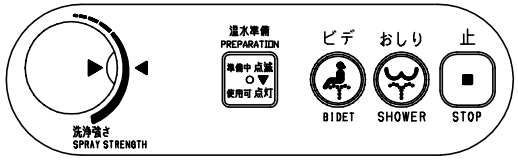

操作部拡大図

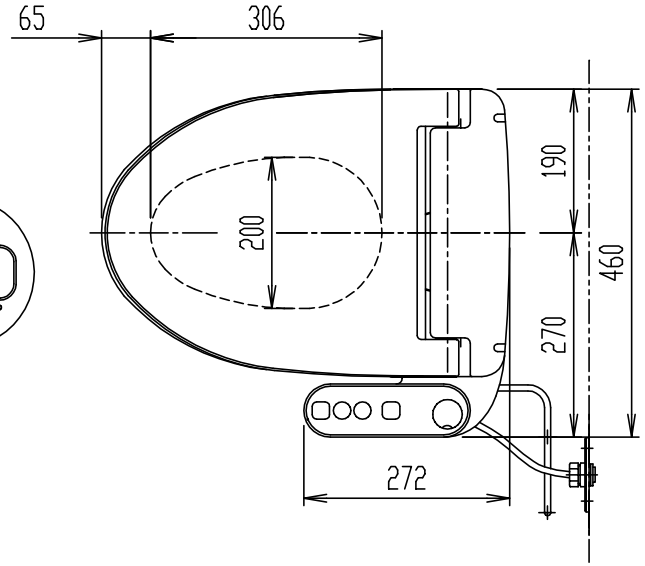

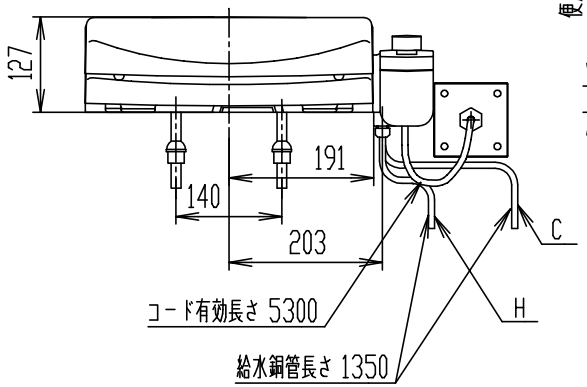

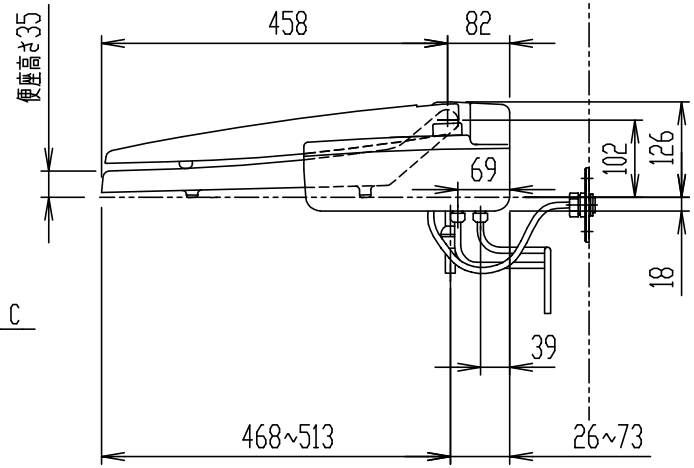

CW-U111L-NE

シャワートイレUシリーズ

器具明細

品番	品名	数
CW-U111L-NE	シャワートイレ(便座)	1

＊(大型、ユニットバスルーム用)
＊ CW-U111L-NEの給湯は、循環方式として下さい。
＊ CW-U111L-NEの給水・給湯圧力範囲は、0.06~0.59MPaで使用下さい。
＊ 電源には漏電遮断器(高感度高速形(定格感度電流15mA以下、動作時間0.1秒以内))を設置する。
＊ D種接地工事必要。

縮尺	製図	内山	検図	磯崎	備考	
1:10	図番	XA-CWU111-0001F				
日付						
2018.04.23	株式会社 LIXIL					