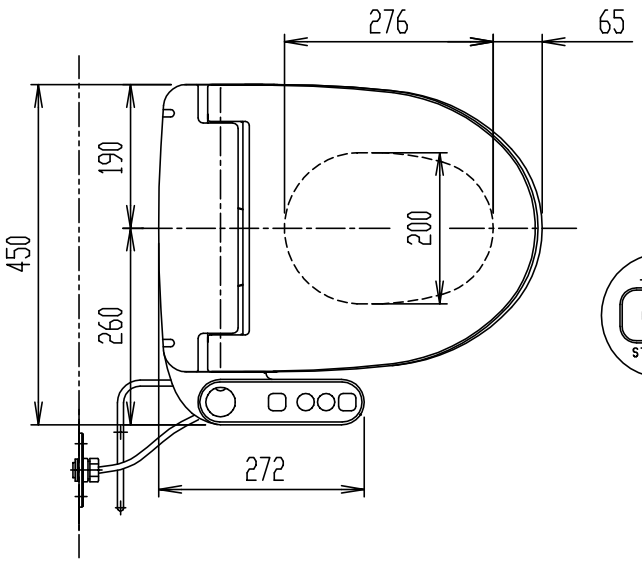


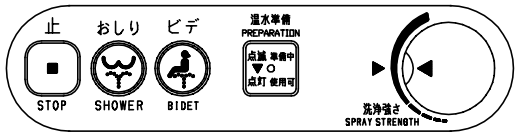


操作部拡大図

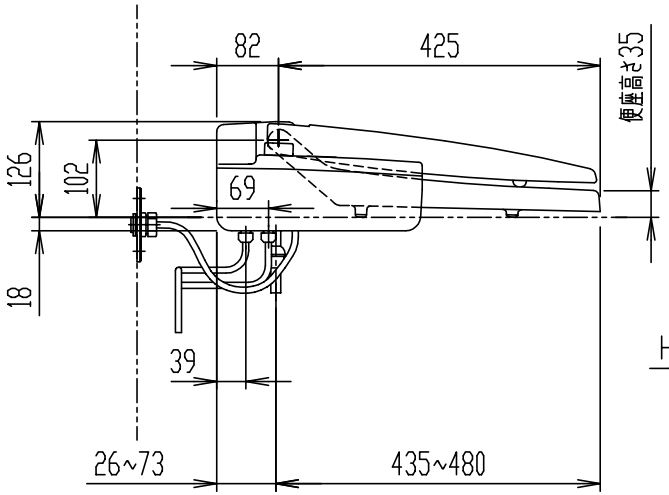


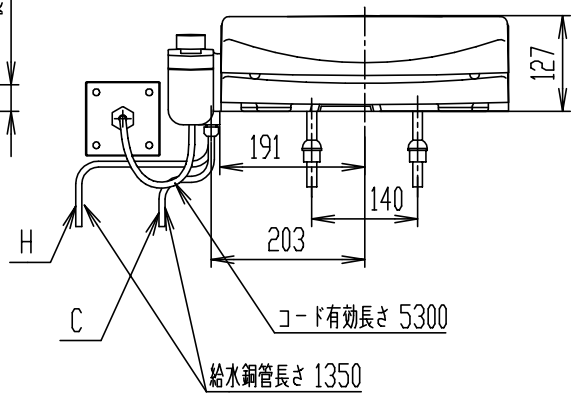


# CW-U110R-NE

## シャワートイレUシリーズ

器具明細

| 品番 | 品名 | 数 |
|---|---|---|
| CW-U110R-NE | シャワートイレ(便座) | 1 |

＊(標準、ユニットバスルーム用)
＊ CW-U110R-NEの給湯は、循環方式として下さい。
＊ CW-U110R-NEの給水・給湯圧力範囲は、0.06~0.59MPaで使用下さい。
＊ 電源には漏電遮断器(高感度高速形(定格感度電流15mA以下、動作時間0.1秒以内))を設置する。
＊ D種接地工事必要。

| 縮尺 | 製図 | 内山 | 検図 | 磯崎 | 備考 | |
|---|---|---|---|---|---|---|
| 1:10 | 図番 | XA-CWU110-0002E | | | | |
| 日付 | | | | | | |
| 2018.04.02 | 株式会社 LIXIL | | | | | |