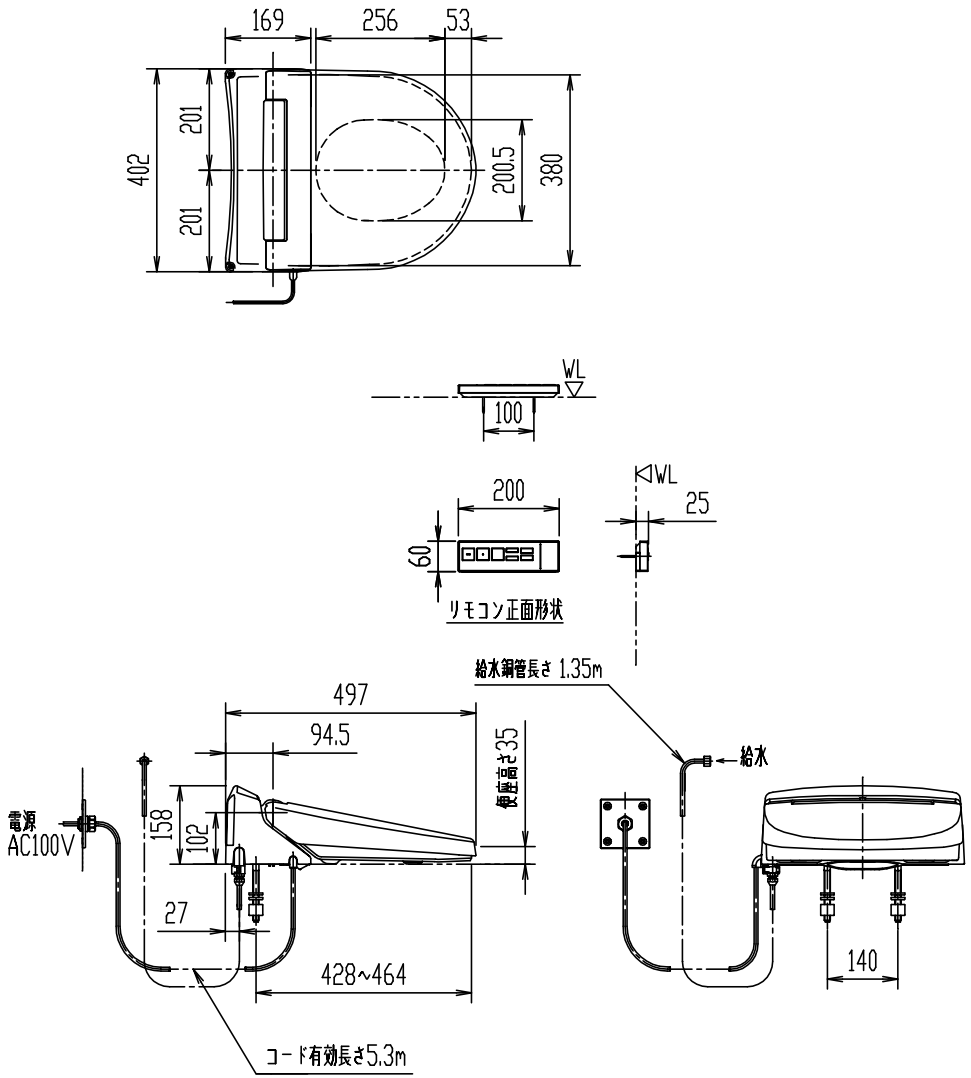

CW-US210-NE

シャワートイレUSシリーズ

器具明細

品番	品名	数
CW-US210-NE	シャワートイレ(便座)	1

＊（小型、ユニットバスルーム用）
＊ 電源には漏電遮断器(高感度高速形(定格感度電流15mA以下、動作時間0.1秒以内)）を設置する。
＊ D種接地工事必要。
＊ 微弱な信号を取り扱う電子機器・医療機器を近くで使用しないでください。誤作動・事故の原因となることがあります。

縮尺	製図	内山	検図	山本	備考	
1:15	図番	XA-CWUS210-0001A				
日付						
2013.02.01	株式会社 LIXIL					