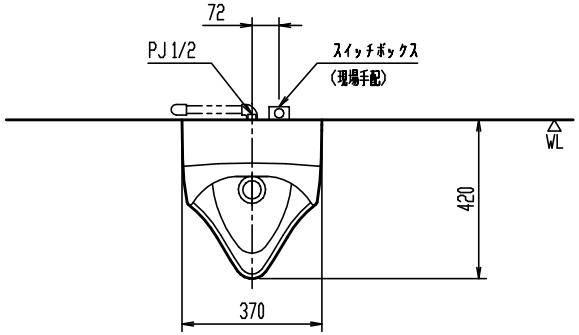


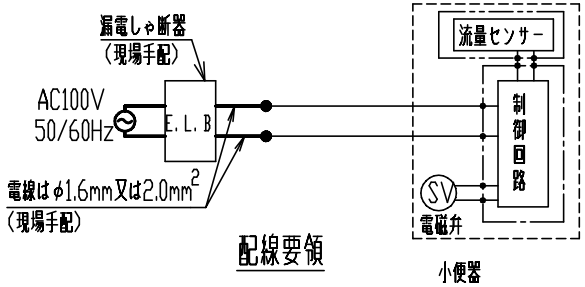


配線要領

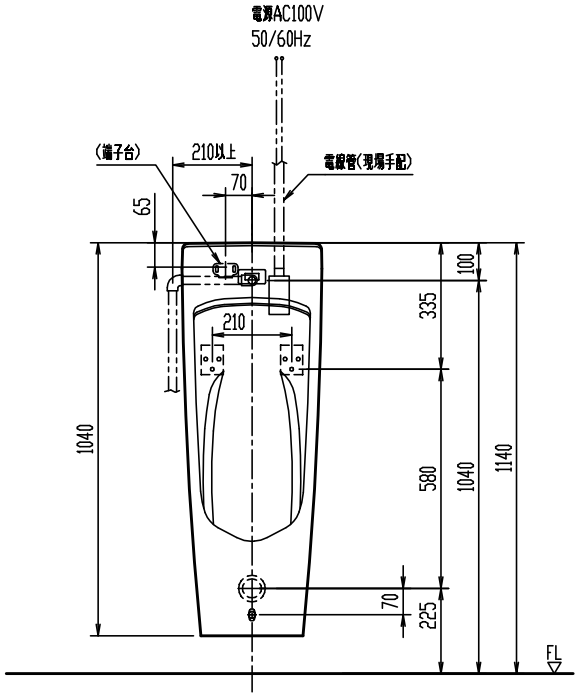


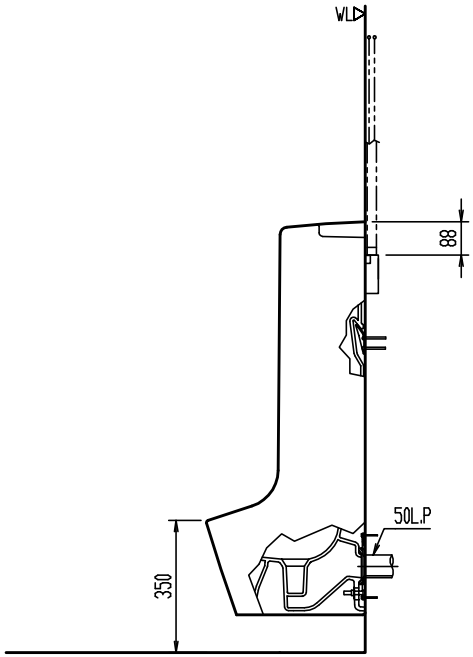


# U-A51AL

## センサー一体形ストール小便器(低リップタイプ)

器具明細

| 品番 | 品名 | 数 |
|---|---|---|
| U-A51AL | 小便器 | 1 |

＊ 給水圧力範囲：0.07MPa(流動圧)~0.75MPa(静水圧)
＊ インバータ照明により誤作動する場合あり。
＊ スイッチボックスは、JIS C8340(102X54X35)相当を使用。

| 縮尺 | 製図 | 宮本 | 検図 | 池川 | 備考 | |
|---|---|---|---|---|---|---|
| 1:20 | 図番 | GS-UA51-100001C | | | | |
| 日付 | | | | | | |
| 2016.02.03 | 株式会社 LIXIL | | | | | |

＊ 本図面では取付ビス等のすべてを記載しておりません。詳細は商品同梱の説明書を参照ください。

陶器寸法許容差はJIS A5207に準ずる。 壁取付商品には、補強木による壁補強が必要です。詳しくは、商品別「壁補強」一覧を参照ください。