参考図

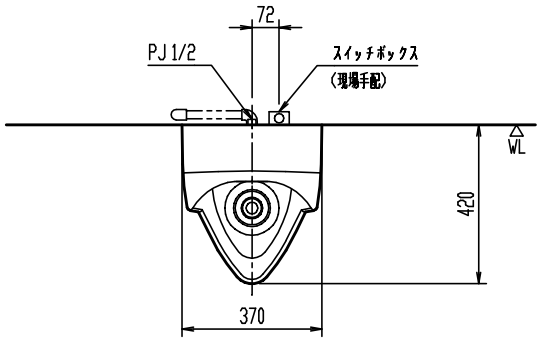

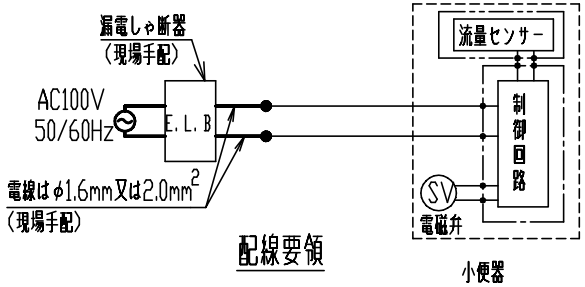

配線要領

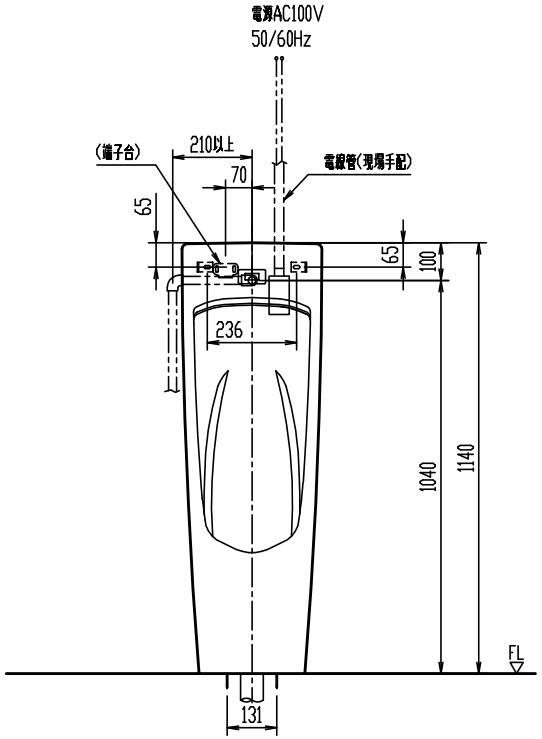

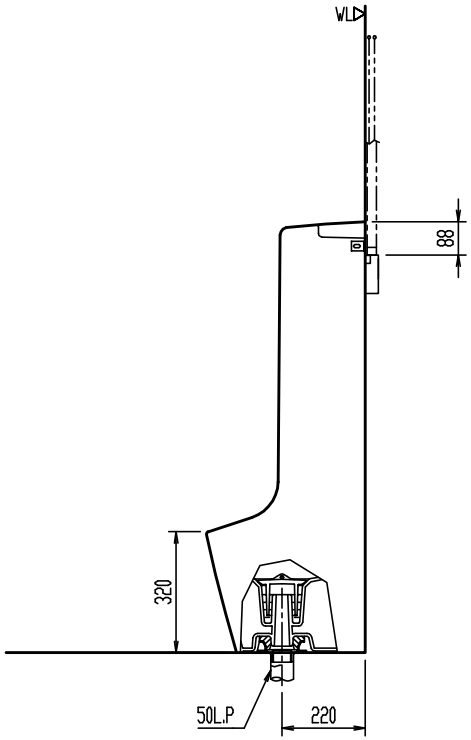

YU-A31AL

センサー一体形ストール小便器(床置タイプ)

器具明細

品番	品名	数
YU-A31AL	小便器	1

＊ 給水圧力範囲：0.07MPa(流動圧)~0.75MPa(静水圧)
＊ インバータ照明により誤作動する場合あり。
＊ スイッチボックスは、JIS C8340(102X54X35)相当を使用。

縮尺	製図		検図		備考	
1:20	図番	GS-UA31-100001C/04622				
日付						
2016.08.08	株式会社 LIXIL					

＊ 本図面では取付ビス等のすべてを記載しておりません。詳細は商品同梱の説明書を参照ください。

陶器寸法許容差はJIS A5207に準ずる。 壁取付商品には、補強木による壁補強が必要です。詳しくは、商品別「壁補強」一覧を参照ください。