ＪＳデスク片袖机組立説明書

●組立前に部品の数を確認してください。 ●床面を傷つけないように毛布等を敷いてください。

組立前にご用意ください

プラスドライバー

①M6六角ボルト	②金具A	③金具B	④レールクリップ	⑤前アジャスター	⑥後アジャスター
x13	x3	x1	x2	x1	x1

⑦左脚	⑧袖キャビネット	⑨幕板	⑩天板	⑪トレーレール左	⑫トレーレール右	⑬センタートレー	⑭金具C
x1	x1	x1	x1	x2	x2	x1	x1

※⑭のみ袖キャビネットに同梱されています。

1.脚の組立Ⓐ

⑤前アジャスターの状態を確認し、⑦左脚の下部先端に差込みます。(※破損の恐れがあるためハンマー等で叩かないでください。)
⑥後アジャスターを脚後部にねじ込みます。

組立前にご確認ください

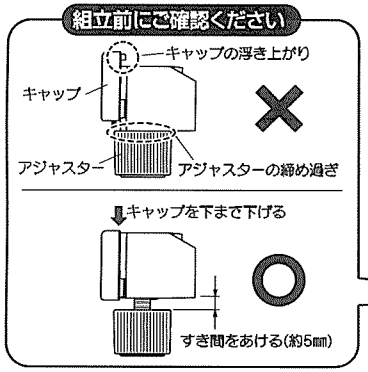

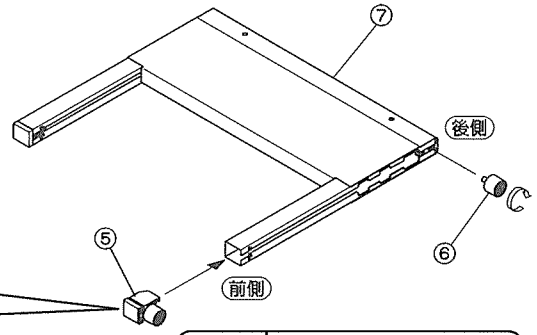

⚠注意 差し込む際に手をはさまないように注意してください。

2.脚の組立Ⓑ／袖キャビネットの組立

⑦左脚の上部穴に①ボルトを約5㎜残した状態までねじ込みます。

⑧袖キャビネットの左側上部穴に①ボルトを約5㎜残した状態までねじ込みます。

Ⓐで取り付けたアジャスターを前後とも最後まで締め込みます。

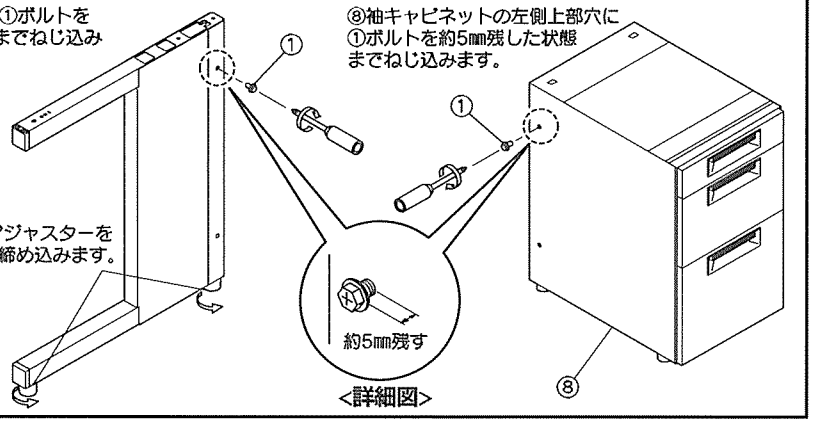

3.幕板の取付

⑦左脚および⑧袖キャビネットに取り付けた①ボルトに⑨幕板上部の穴(上から２番目)を掛けて、４番目の穴と脚のネジ穴を合わせ、①ボルトで内側から固定してください。

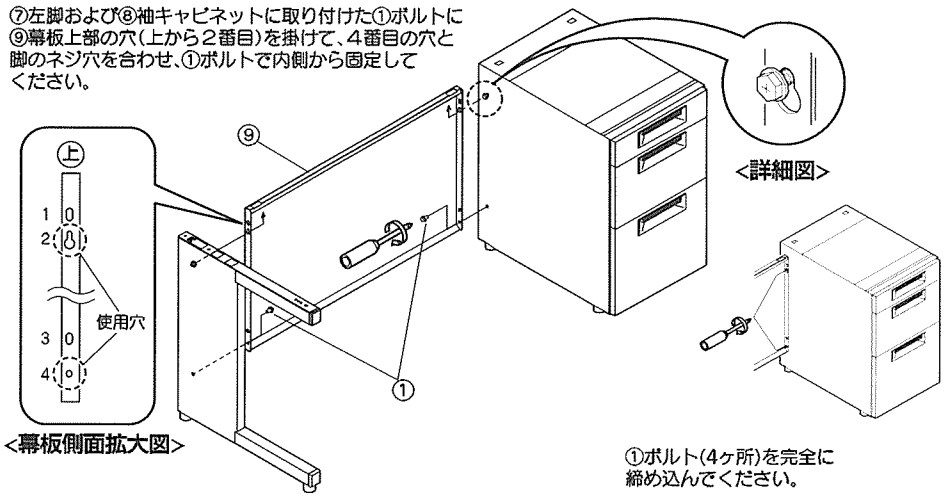

①ボルト(4ヶ所)を完全に締め込んでください。

4.トレーレールの取付

⑩天板を裏返し、⑪⑫トレーレールを下記手順で取り付けてください。

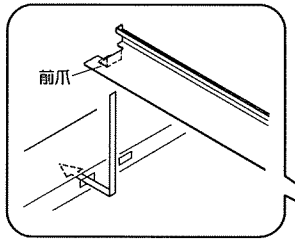

手順1 天板前側の右端から５番目の穴に⑫トレーレールの前爪を矢印の方向に差し込んでください。

手順2 レールの後爪を角穴にはめ込んでから矢印の方向にスライドさせ、④レールクリップで固定します。
レールクリップは「カチッ」と音がするまではめ込んでください。

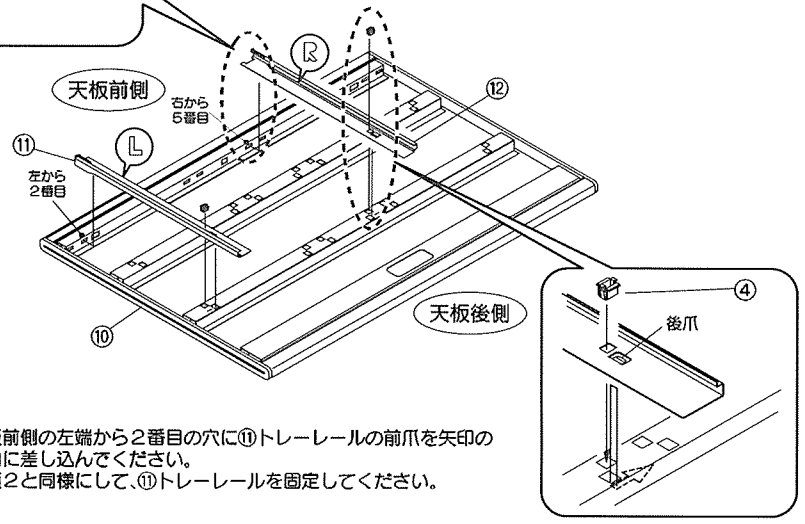

手順3 天板前側の左端から２番目の穴に⑪トレーレールの前爪を矢印の方向に差し込んでください。
手順２と同様にして、⑪トレーレールを固定してください。

5.金具A・B・Cの取付

手順1

②金具Aを⑦左脚の後側に
①ボルトで固定してください。

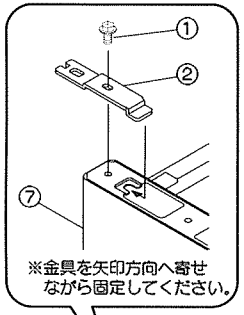

※金具を矢印方向へ寄せ
ながら固定してください。

手順3

②金具Aを⑧袖キャビネットの後側に
①ボルトで固定してください。(2ヶ所)

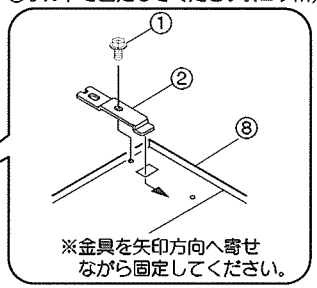

※金具を矢印方向へ寄せ
ながら固定してください。

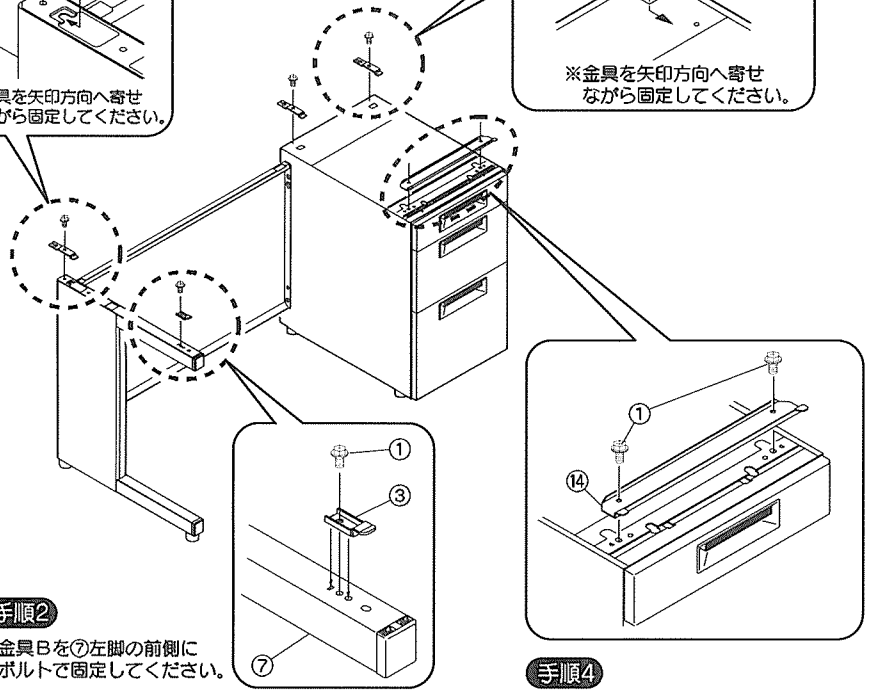

手順2

③金具Bを⑦左脚の前側に
①ボルトで固定してください。

手順4

⑭金具Cを⑧袖キャビネットの前側に
①ボルトで固定してください。

●完成後、付け忘れの部品が無いか今一度お確かめください。

①M6六角ボルト	②金具A	③金具B	④レールクリップ	⑤前アジャスター	⑥後アジャスター
x13	x3	x1	x2	x1	x1

⑦左脚	⑧袖キャビネット	⑨幕板	⑩天板	⑪トレーレール左	⑫トレーレール右	⑬センタートレー	⑭金具C
x1	x1	x1	x1	x1	x1	x1	x1

※⑭のみ袖キャビネットに同梱されています。

6.天板の取付

⑦左脚と⑧袖キャビネットを平行にしてください。
その後⑩天板を上に載せてください。

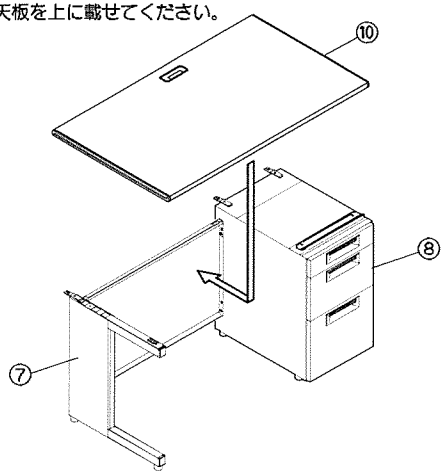

⚠注意

1.天板取付前にすべての金具がまっすぐに取り付けられていることを確認してください。

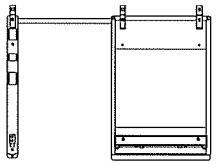

※金具が斜めに取り付けられていると
天板が正しく取り付けできません。

2.トレーレールが、脚と袖キャビネットの内側に収まるように天板を乗せてください。

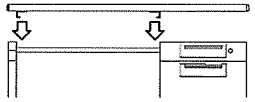

③金具Bおよび⑭金具Cの爪を⑩天板裏側の角穴(端部)に合わせて、⑩天板を**前から後側へスライド**させてください。

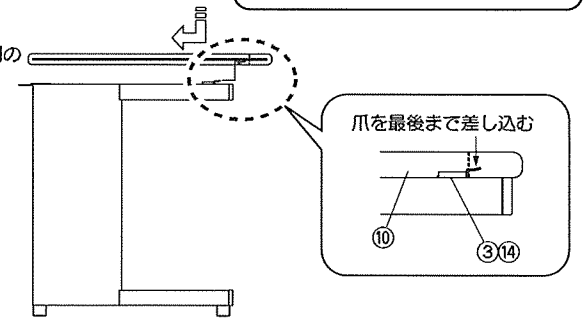

7.天板の固定

⑩天板後側の②金具Aを①ボルトで天板に固定してください。
(3ヶ所)

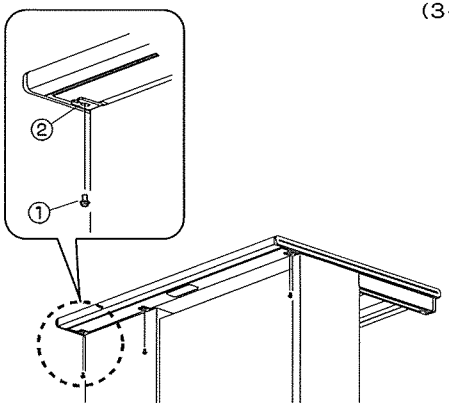

8.トレーの取付

⑬トレーを⑪⑫トレーレールに差し込んでください。

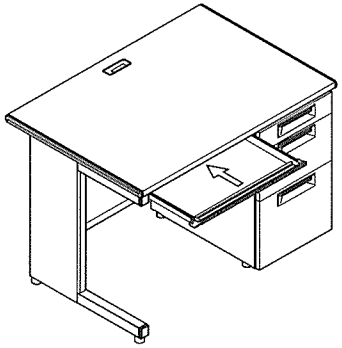

プラス株式会社