第7図　リコイルスターター部

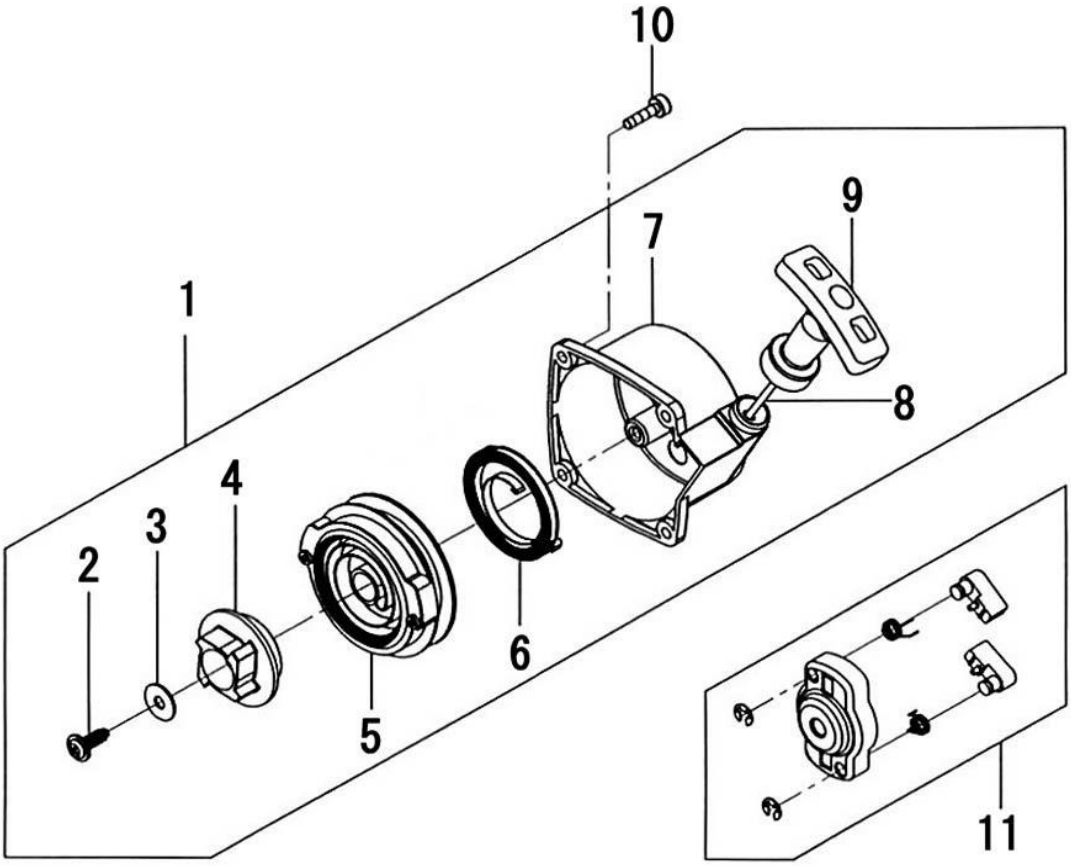

表示番号	部品番号（コード番号）	部　品　名	個数	備　考
1	707020	リコイルスタータAsy（小型軽-1スタート）	1	
2	710211	・スクリュー プラスルッド 5×14	1	
3	801048	・特殊ワッシャー(φ15×φ5.2)	1	
4	707026	・アクセルプーリー	1	
5	707028	・スプリングセット	1	
6	706628	・リコイルスプリング	1	
7	707022	・スターターケースAsy	1	
8	706629	・ロープ　φ2.6×830mm	1	
9	706576	・スターターハンドル	1	
10	750001	スクリュー 星型T-27 M4×16	4	
11	706616	キドープーリーAsy	1	