第1図　クラッチケース部

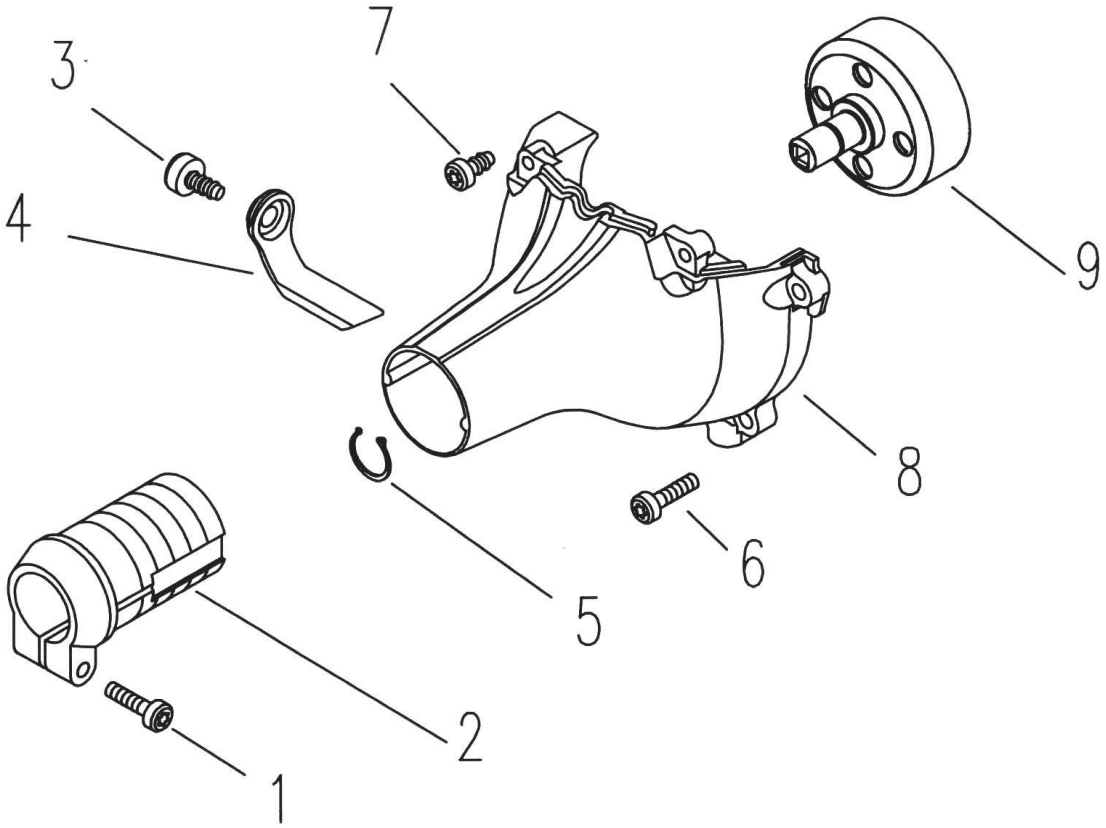

表示番号	部品番号（コード番号）	部　品　名	個数	備　考
1	750005	スクリュー　星型T-27 M5×25	1	
2	708527	カンザ・ラバーAsy	1	
3	750084	スクリュー　タッピング　φ5×18	1	
4	750085	J型ピン	1	
5	750011	ストップリング	1	
6	750004	スクリュー　星型T-27 M5×20	4	
7	750009	スクリュー　タッピング　φ5×12	2	
8	750086	クラッチケース	1	
9	750055	クラッチドラム	1	