第12図　入り組み品部

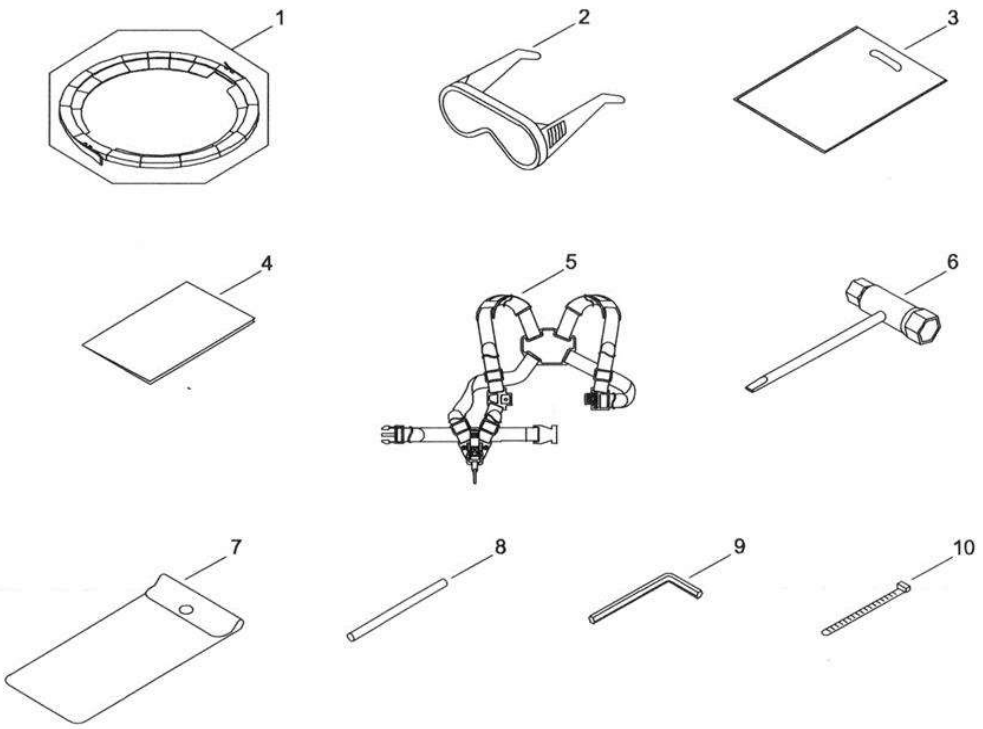

表示番号	部品番号（コード番号）	部　品　名	個数	備　考
1	708832	ノコバカバー	1	注）
2	739608	保護メガネ	1	注）
3	739313	工具袋	1	
4	739476	取扱説明書 NX-3600H	1	
5	739429	両肩掛けバンド	1	
6	811003A	13×19スクレンチ-	1	
7	842063	工具袋	1	
8	739607	周り止め棒	1	
9	724209	六角棒スパナ 4mm	1	
10	739394	結束バンド	1	

注）補用部品は商品付属のものと形状や外観などが異なる場合があります。