第2図　クランクケース部

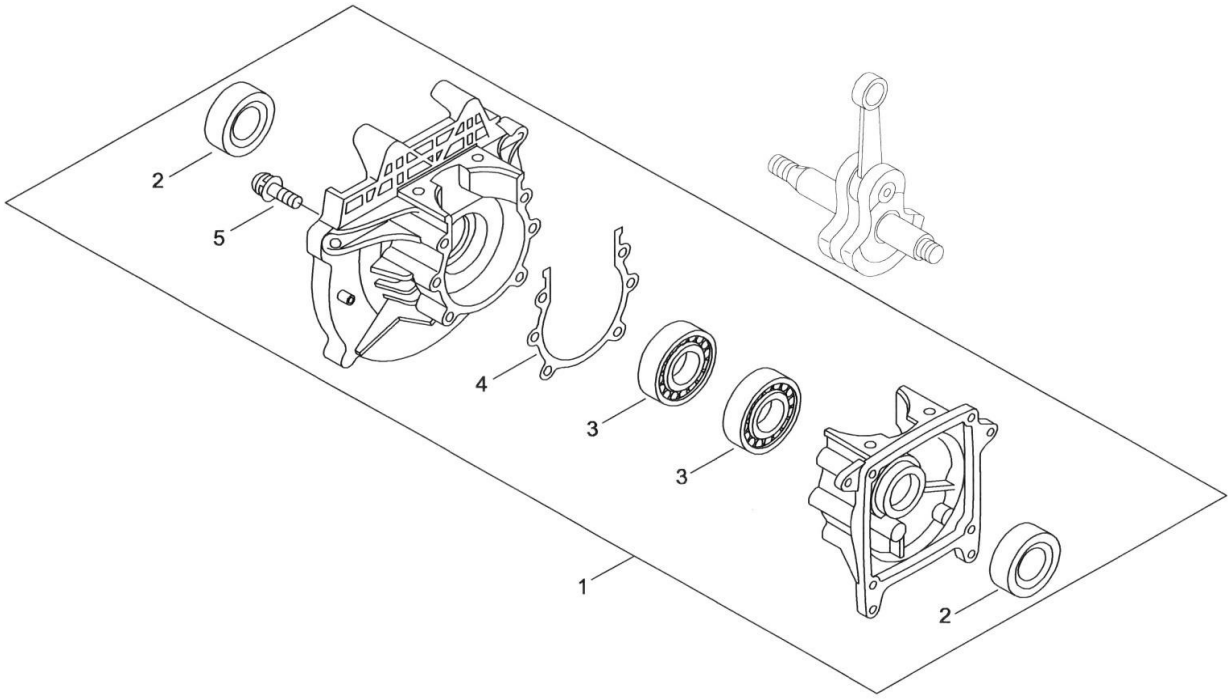

表示番号	部品番号（コード番号）	部　品　名	個数	備　考
1	739444	クランクケースAsy	1	
2	739296	・オイルシール ISCD12227	2	
3	842829	・ボールベアリング 6201C3	2	
4	739465	・ガスケット-クランクケース	1	
5	842675	・スクリュー 六角穴付 M5×30WS	4	