第13図　入り組み品部

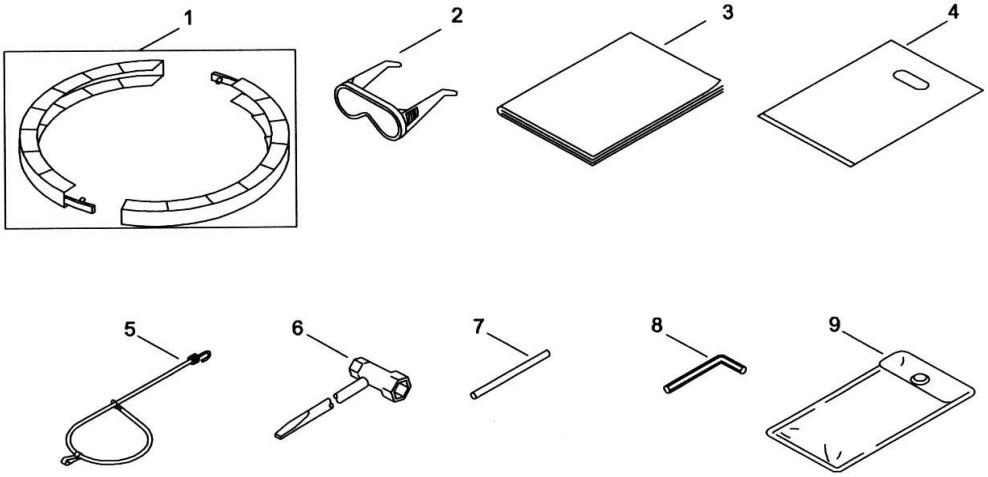

表示番号	部品番号（コード番号）	部　品　名	個数	備　考
1	708832	ノコバカバー	1	注）
2	708834	保護メガネ	1	注）
3	739609	取扱説明書 NX-3000KB	1	
4	739313	工具袋	1	
5	739501	ストラップ	1	
6	811003A	13×19スクレンチ-	1	
7	739607	周り止め棒	1	
8	724008	六角棒スパナ 4mm	1	
9	842063	工具袋	1	

注）補用部品は商品付属のものと形状や外観などが異なる場合があります。