第5図　エアクリーナー部

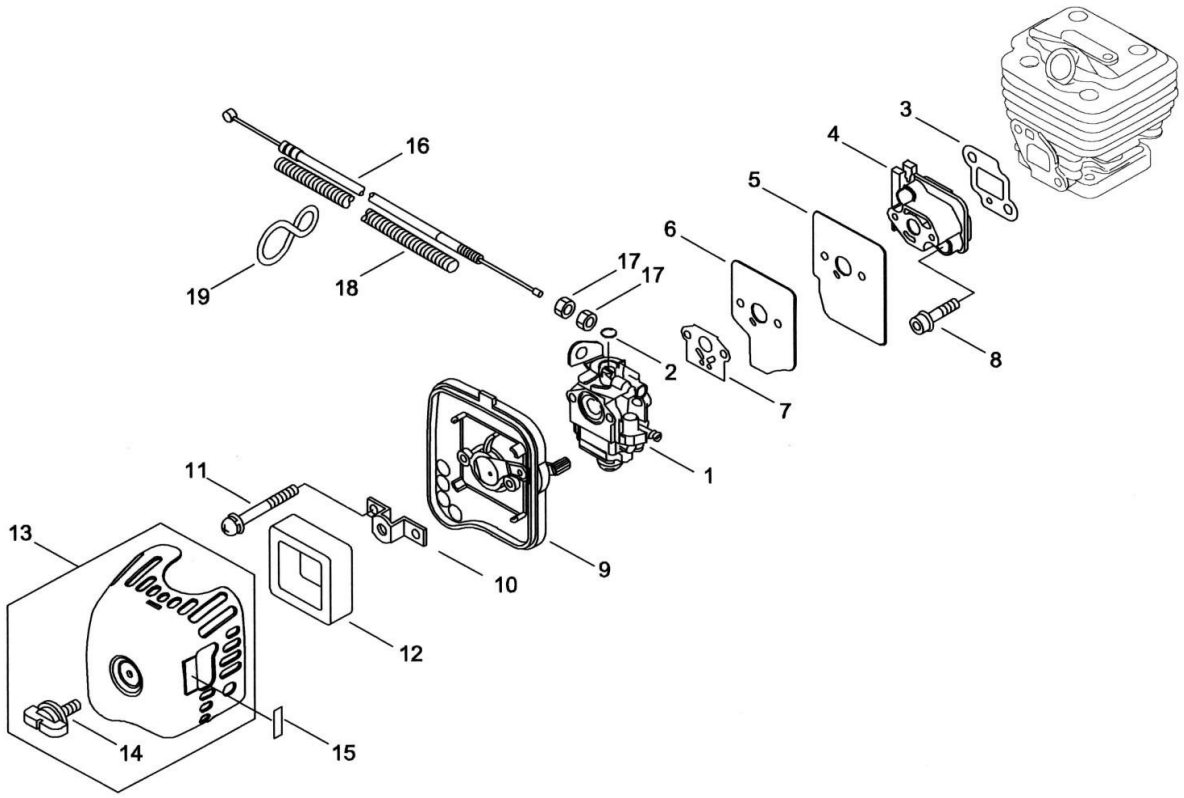

表示番号	部品番号（コード番号）	部　品　名	個数	備　考
1	739523	キャブレターAsy WYK-407	1	
2	739099	クリップ	1	
3	739581	インテークガスケット	1	
4	739535	インシュレーター	1	
5	739582	ガスケット-インシュレーター	1	
6	739536	インシュレータプレート	1	
7	739580	ガスケット-キャブレター	1	
8	842827	スクリュー 六角穴付フランジ M5×30	2	
9	739571	クリーナーボディ	1	
10	739008	プレベントプレート	1	
11	739121	スクリュー ナベ+ M5×55	2	
12	843527	クリーナーエレメント	1	
13	739570	クリーナーカバーAsy	1	
14	739096	・クリーナーノブ	1	
15	918131	チョークラベル	1	
16	739593	スロットルワイヤー 1190+30	1	
17	843622	フランジナット M6	2	
18	739599	コルゲートチューブ φ7×980mm	1	
19	739500	コード押さえ	3	