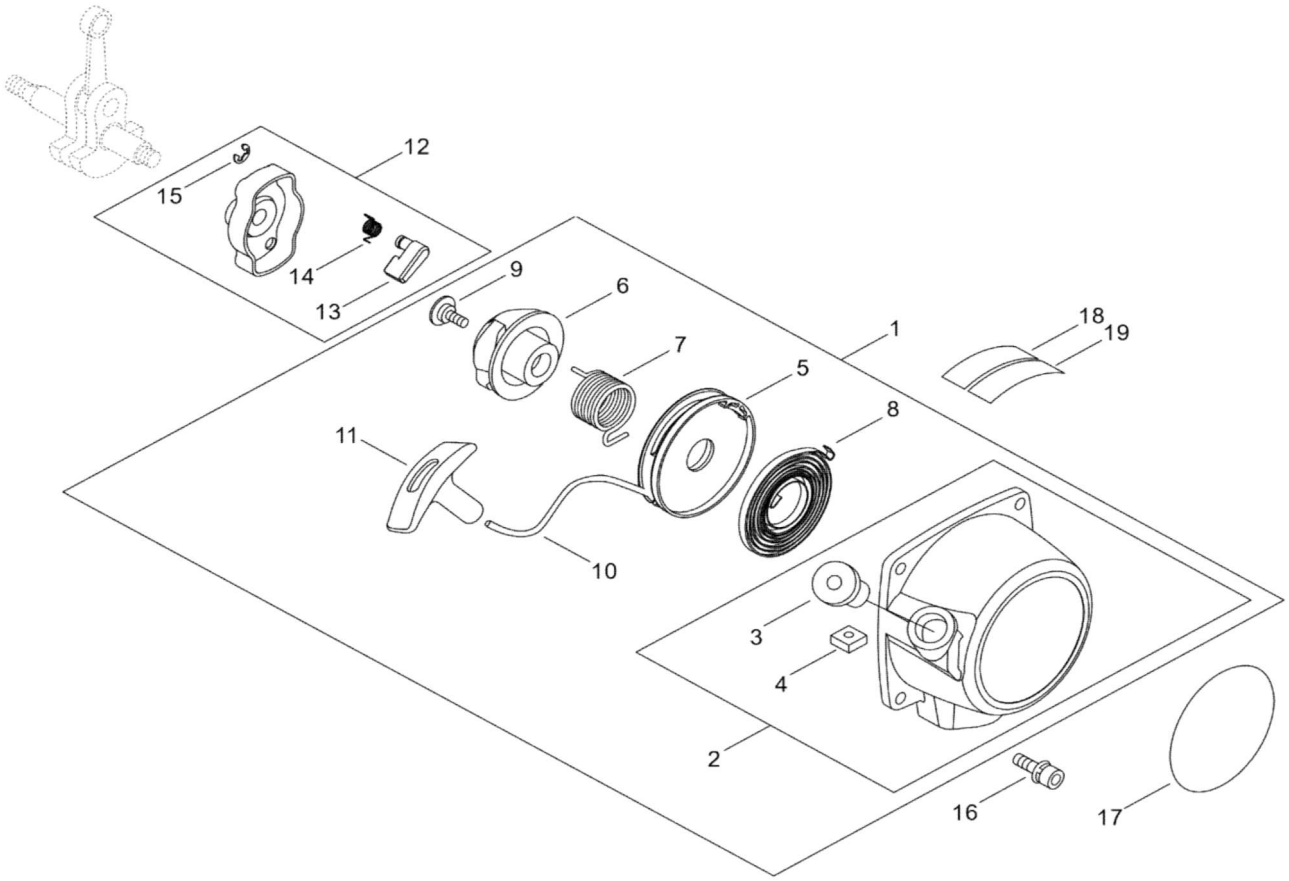第9図　スターター部