第12図　入組品部

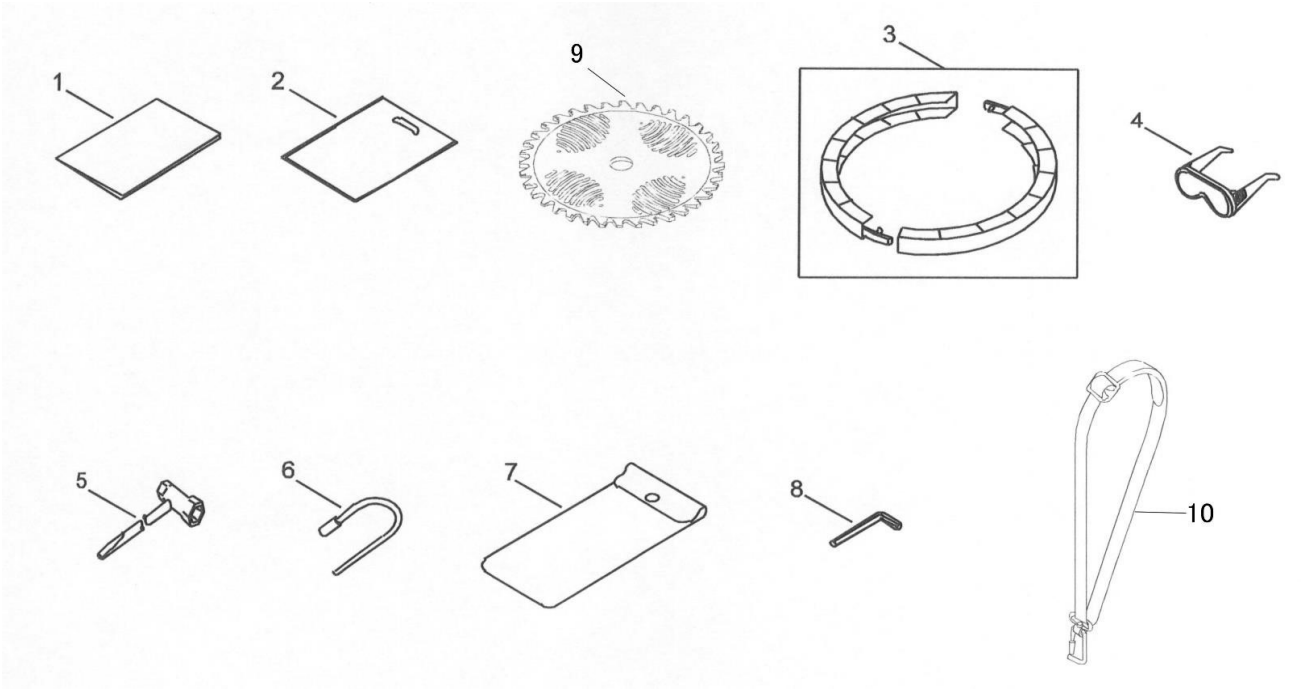

表示番号	部品番号（コード番号）	部　品　名	個数	備　考
1	739314	取扱説明書	1	
2	739314	工具袋	1	
3	739076	ノコバカバー	1	
4	799838	保護メガネ	1	
5	811003A	13×19スクレンチ-	1	
6	739312	回り止め	1	
7	811001	工具袋	1	
8	724209	アーレンレンチ 4mm	1	
9	714981	六甲山H45　255×40P	1	
10	708835	片肩吊りバンド	1	