# 第2図　クランクケース部

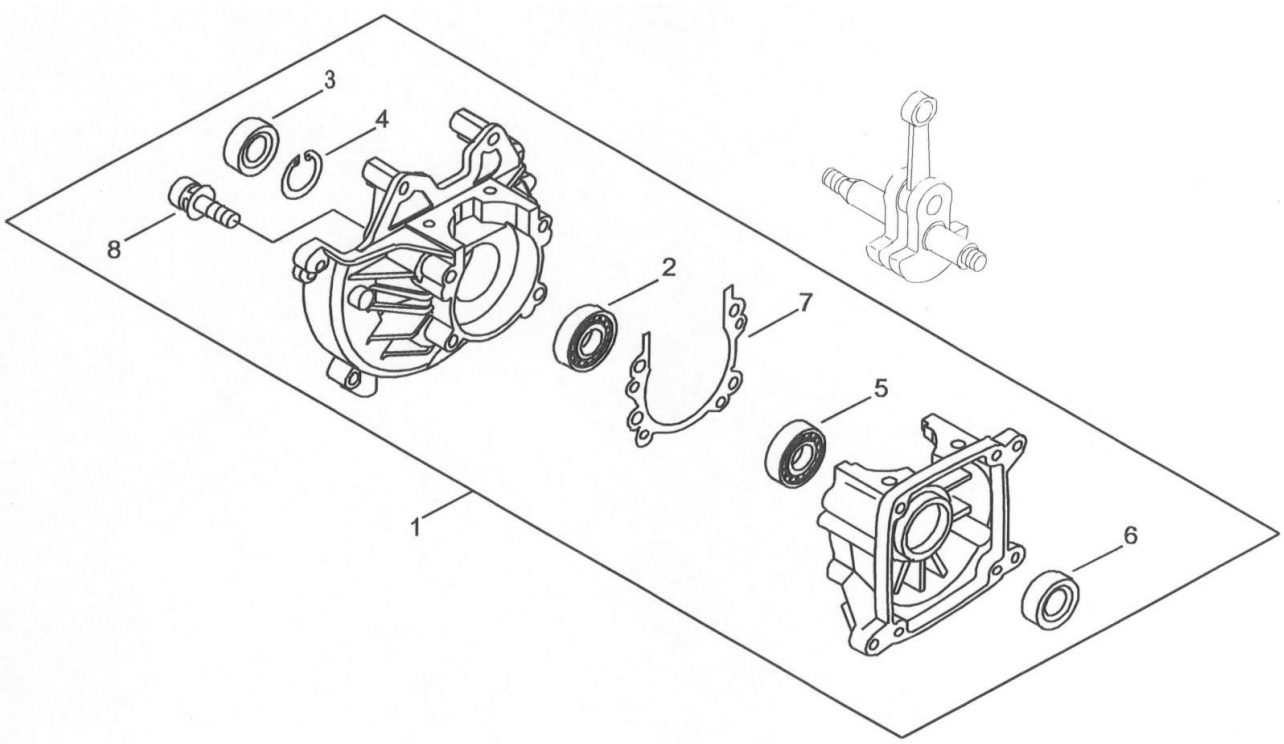


| 表示番号 | 部品番号（コード番号） | 部　品　名 | 個数 | 備　考 |
|---|---|---|---|---|
| 1 | 739245 | クランクケースAsy | 1 | |
| 2 | 730090 | ・ボールベアリング 6001/C3 | 1 | |
| 3 | 739246 | ・オイルシール ISCD12287 | 1 | |
| 4 | 621028 | ・スナップリング R-28 | 1 | |
| 5 | 730090 | ・ボールベアリング 6001/C3 | 1 | |
| 6 | 739247 | ・オイルシール 12227 | 1 | |
| 7 | 739248 | ・ガスケット-クランクケース | 1 | |
| 8 | 739249 | ・スクリュー六角穴付 | 4 | |
| | | | | |
| | | | | |
| | | | | |
| | | | | |
| | | | | |
| | | | | |
| | | | | |
| | | | | |
| | | | | |
| | | | | |
| | | | | |
| | | | | |
| | | | | |