第2図　クランクケース部

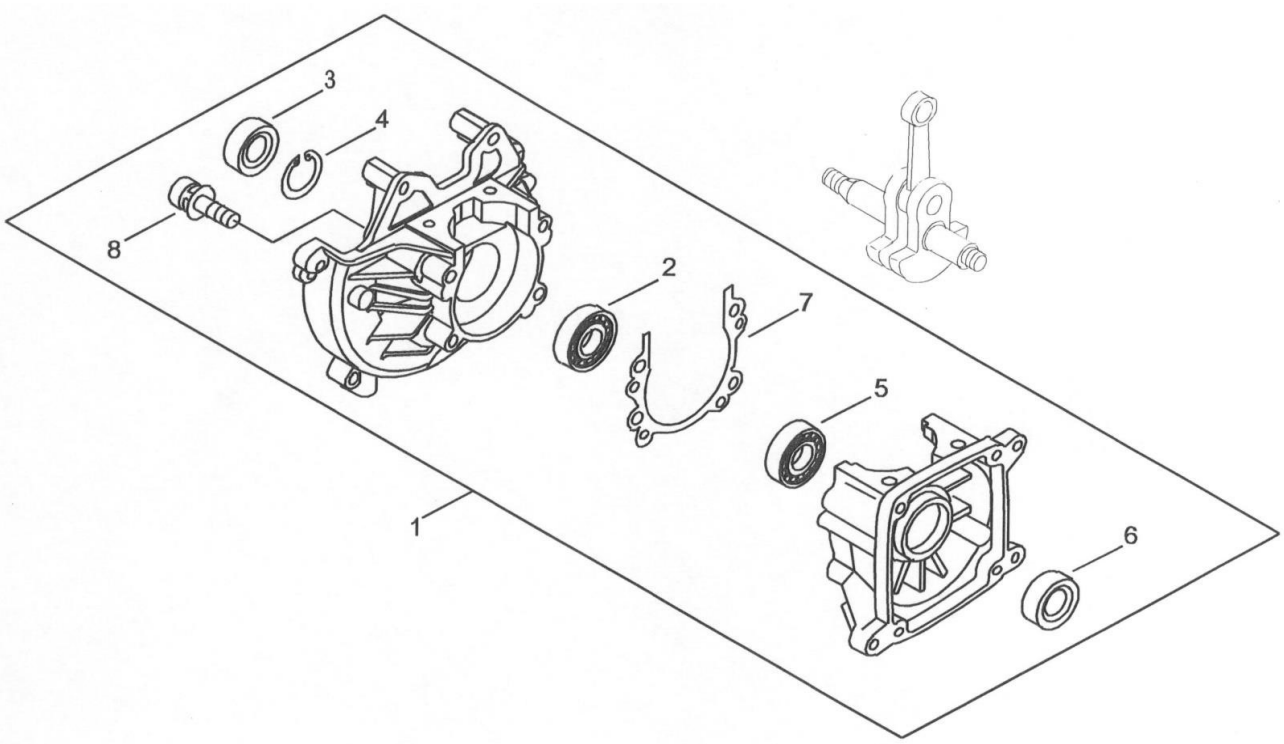

表示番号	部品番号（コード番号）	部　品　名	個数	備　考
1	739245	クランクケースAsy	1	
2	730090	・ボールベアリング 6001/C3	1	
3	739246	・オイルシール ISCD12287	1	
4	621028	・スナップリング R-28	1	
5	730090	・ボールベアリング 6001/C3	1	
6	739247	・オイルシール 12227	1	
7	739248	・ガスケット-クランクケース	1	
8	739249	・スクリュー六角穴付	4	