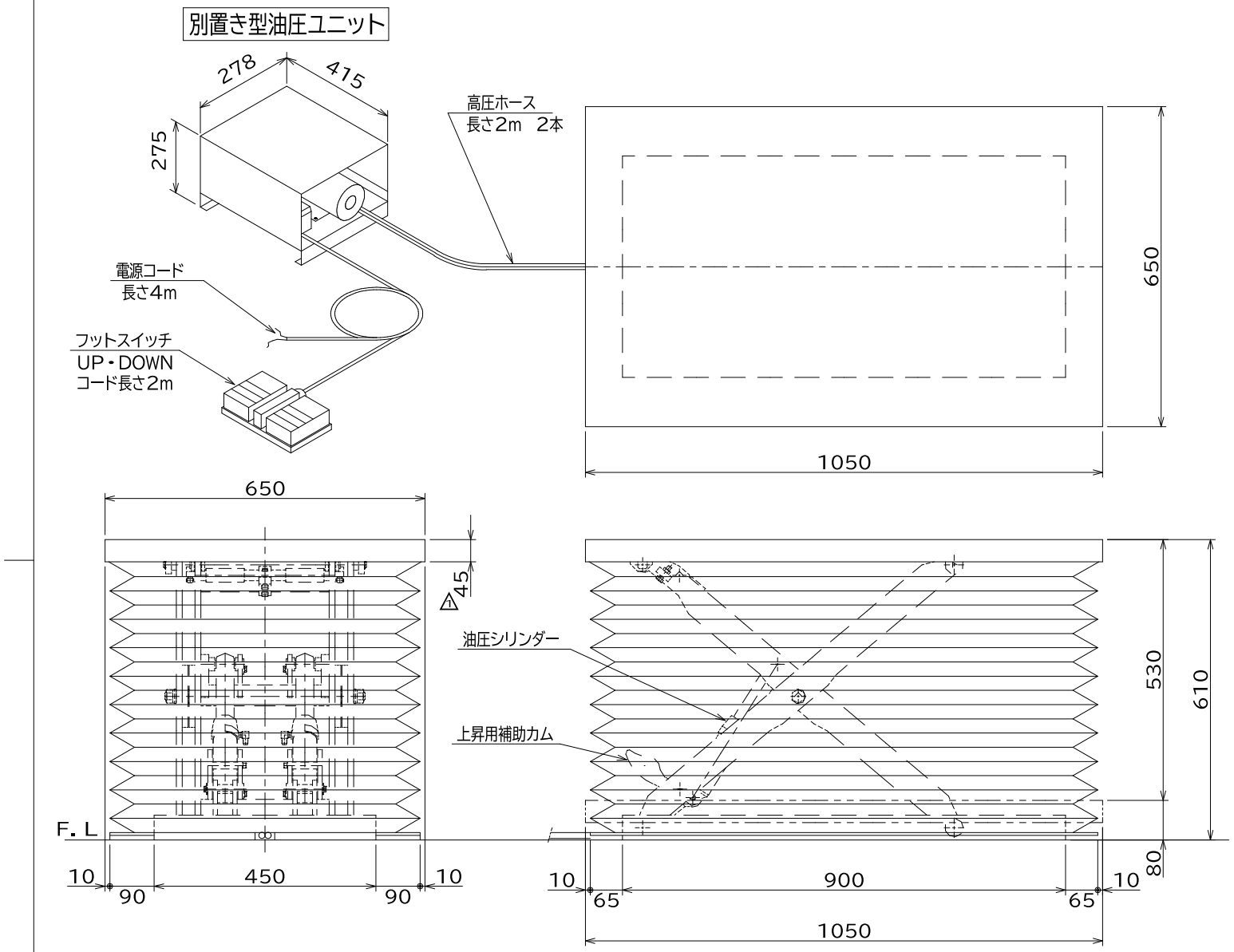

仕　様

型　式	GLB-500-0610J
均等荷重	500 Kg
テーブル寸法	1050L×650W mm
テーブル高サ	80～610 mm
ストローク	530 mm
全　長	1050 mm
全　巾	650 mm
全　高	80 mm
リフト方式	電動油圧式
操作方式	フットスイッチ
モーター	AC200V, 3相, 0.55KW
電源コード	長サ 4 m
上昇時間	26sec/50HZ, 22sec/60HZ
油圧ユニット別置型	
最大使用頻度：15回／時間	
自　重	147 Kg
塗装色	10R4／13

品　名	ゴールドリフター（2018～）		
型　式	GLB-500-0610J		
図面番号			
部品番号		員数	個／台
材質		日付	17, 9, 8
承　認	検　図	作　図	尺　度
		橋　本	1／10
			B-4

東正車輌株式会社