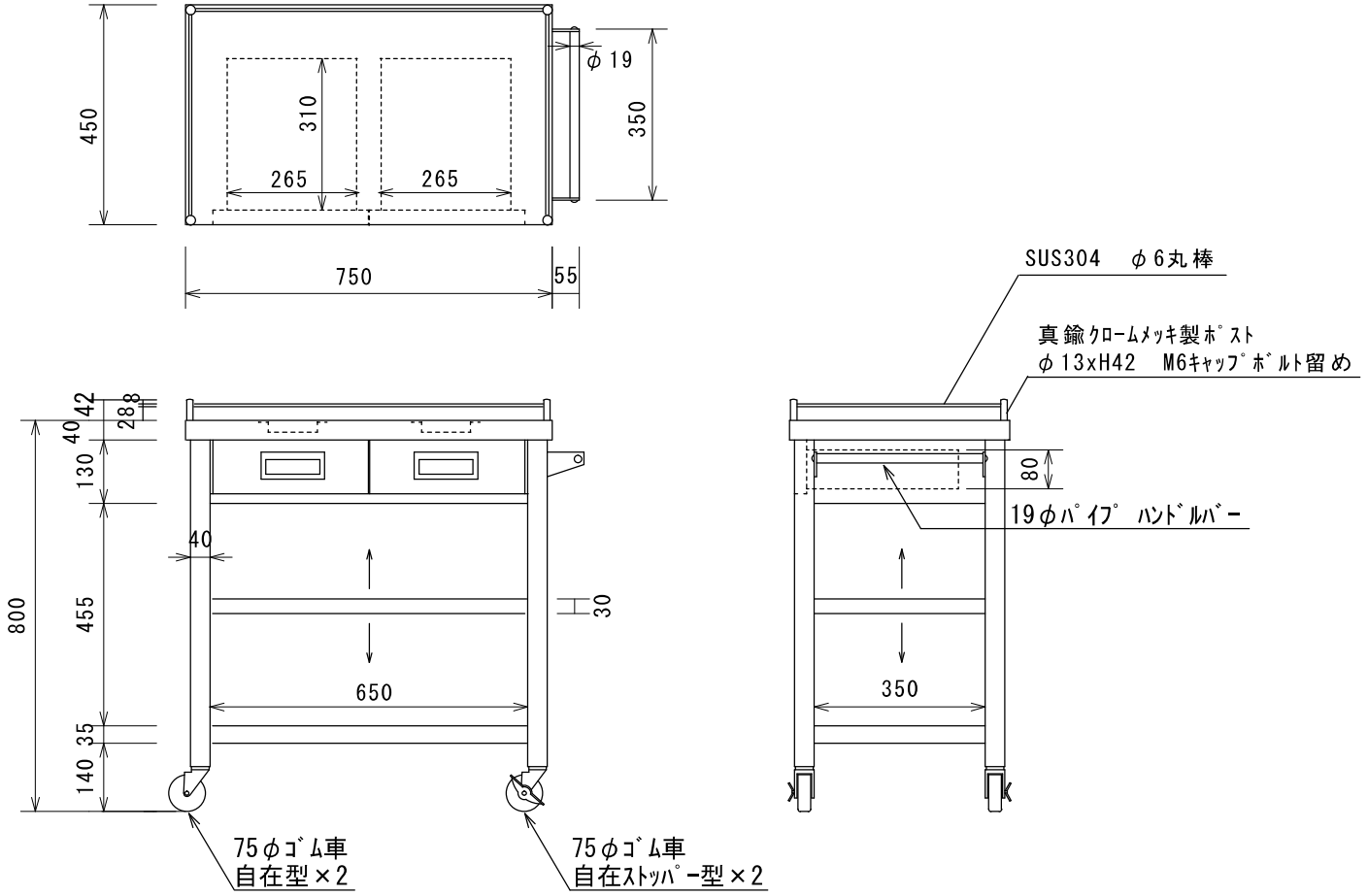

株式会社 東製作所	尺　度	日　付	品　名	型　式	寸　法
azuma	1:15	2021.05.18	3方ｺﾎﾞﾚ止め付天板　SUSワゴン　３段　引出し2個付	3GWG03-750K	W750×D450×H800(842)