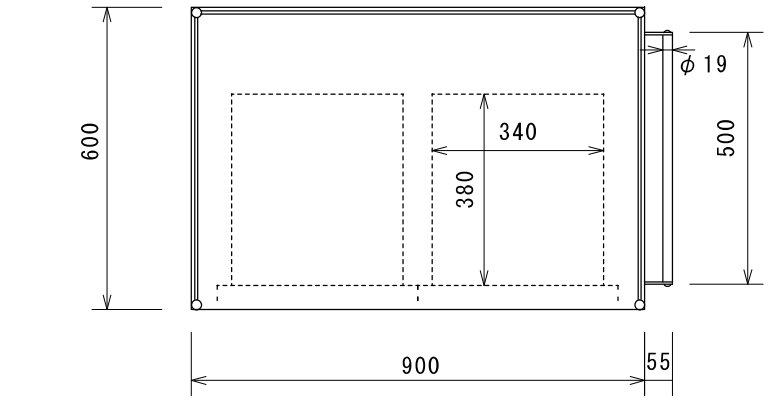

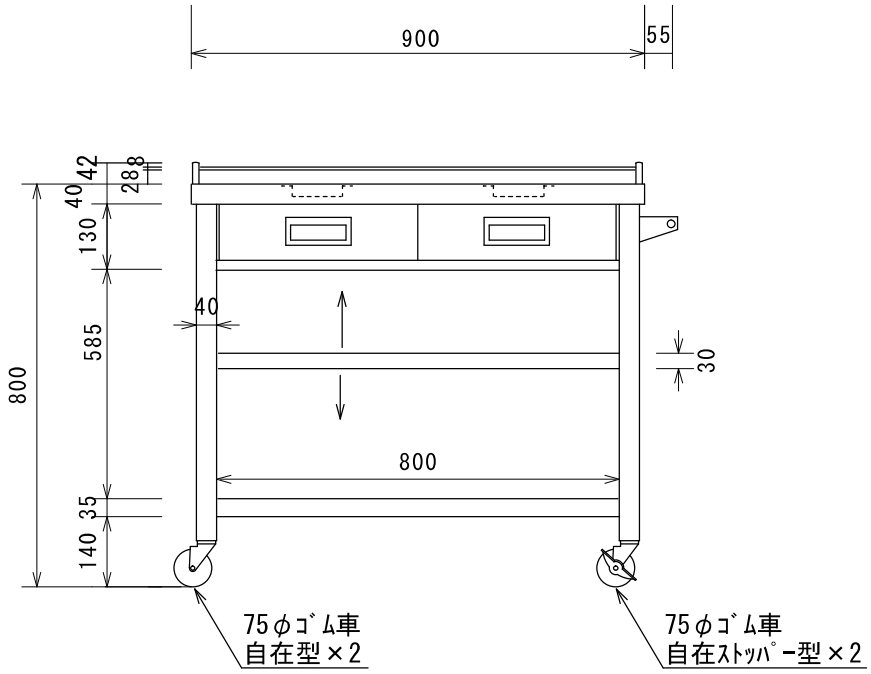

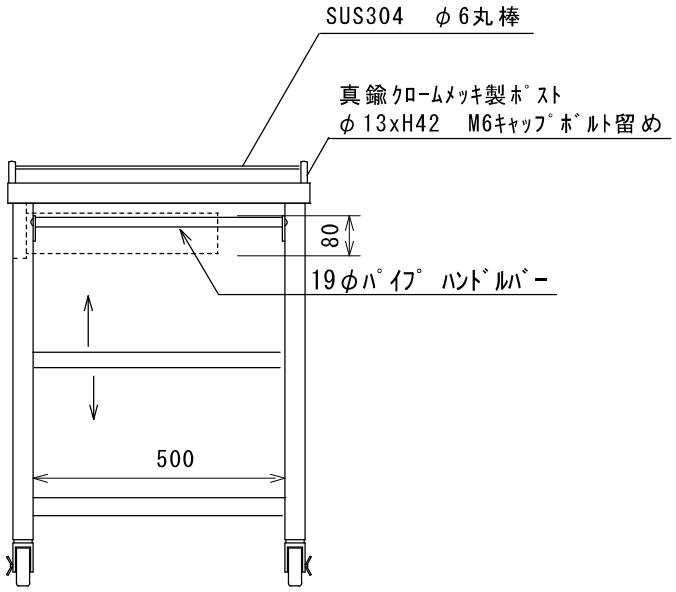

株式会社 東製作所	尺　度	日　付	品　名	型　式	寸　法
azuma	1:15	2021.05.18	3方ｺﾎﾞﾚ止め付天板　SUS430　ワゴン　3段　引出し2個付	3GWG03-900H	W900×D600×H800(842)