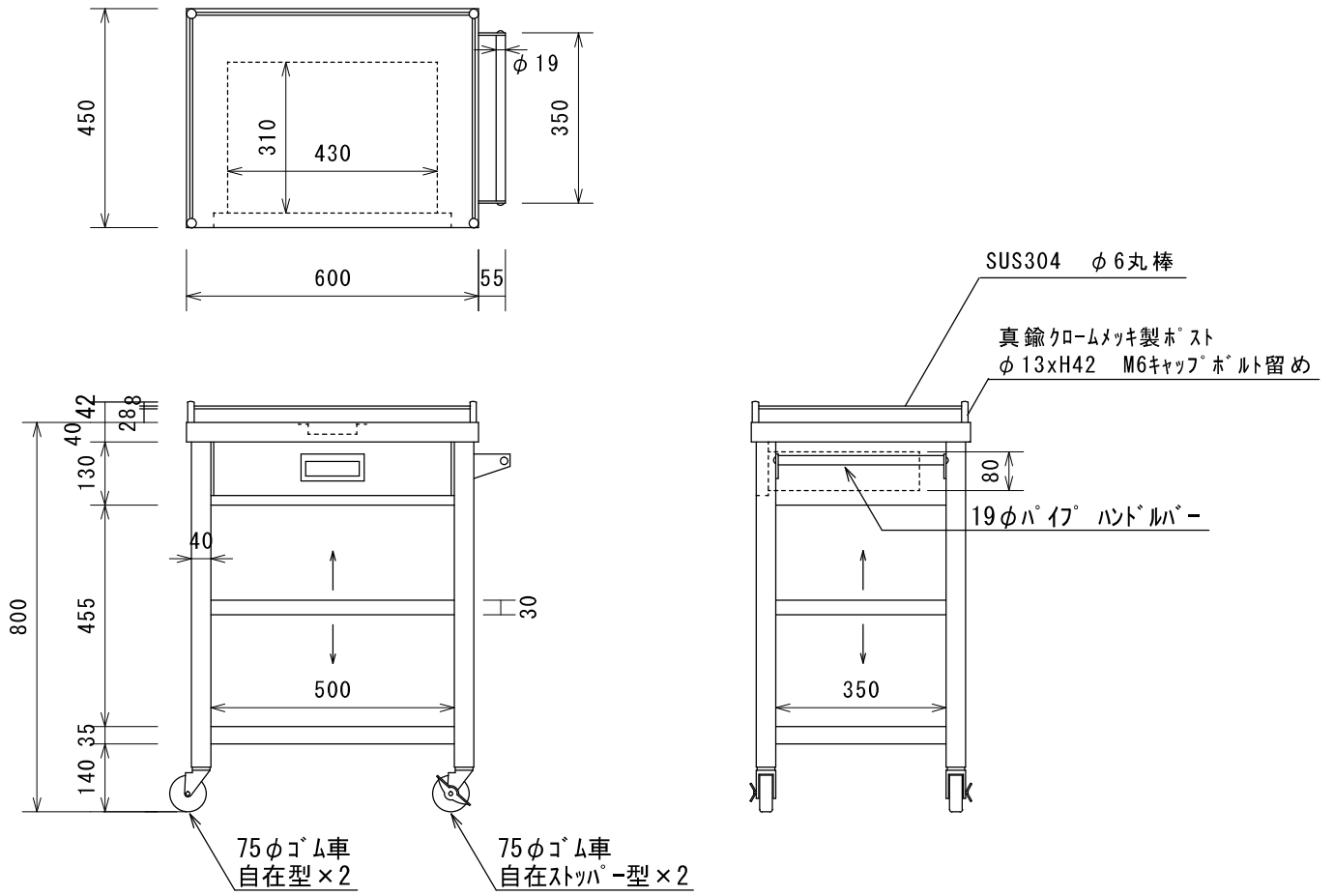

株式会社 東製作所	尺　度	日　付	検　印	品　名	型　式	寸　法
azuma	1:15	2016.09.02		3方ｺﾎﾞﾚ止め付天板　SUSワゴン　３段　引出し付	3GWG03-600K	W600×D450×H800(842)