図面／規格
【ＨＳ平先ー細目】

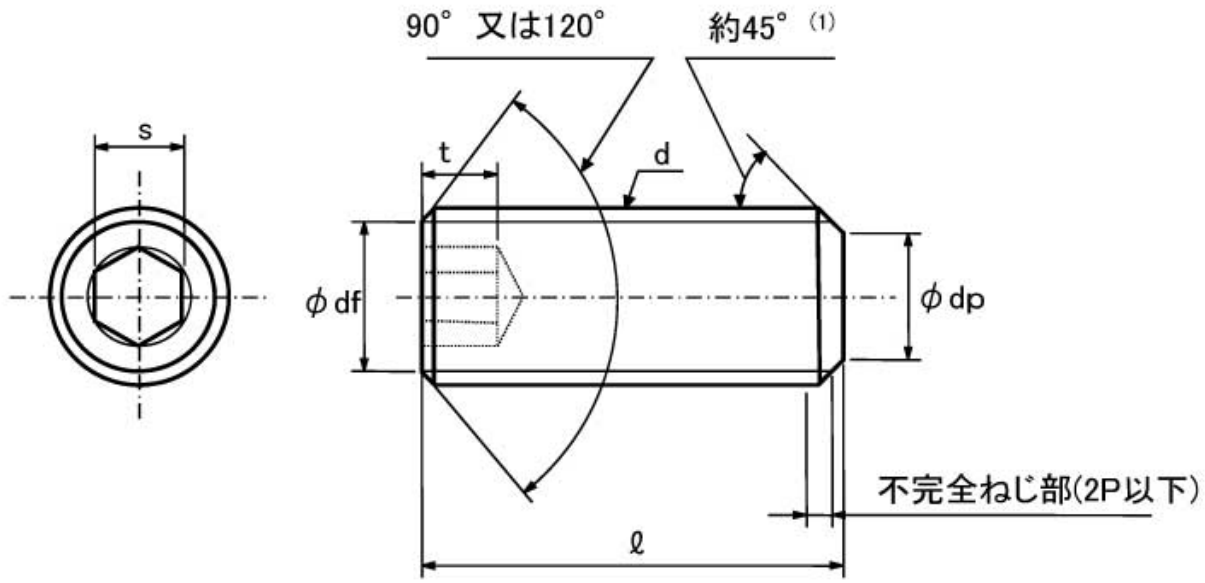

注-(1) 45° の角度は、おねじの谷の径より下の傾斜部に適用する。

［単位：mm］

ねじの呼び(d)			M3	M4	M5	M6	M8	M10	M12	M14	M16	M18	M20	M24
ピッチ			0.35	0.5	0.5	0.75	1.0	1.25	1.25	1.5	1.5	1.5	1.5	2.0
dp	最大（基準寸法）		2.00	2.50	3.5	4.0	5.5	7.00	8.50	10.00	12.00	13.0	15.00	18.00
	最小		1.75	2.25	3.2	3.7	5.2	6.64	8.14	9.57	11.57	12.57	14.57	17.57
df	約		ほぼおねじの谷径											
s	呼び（基準寸法）		1.5	2	2.5	3	4	5	6	6	8	8	10	12
	最大（基準寸法）		1.58	2.08	2.58	3.08	4.095	5.14	6.14	6.14	8.175	8.175	10.175	12.212
	最小		1.52	2.02	2.52	3.02	4.020	5.02	6.02	6.02	8.025	8.025	10.025	12.032
t	最小	1欄	1.2	1.5	2	2	3	4	4.8	4.8	6.4	6.4	8	10
		2欄	2	2.5	3	3.5	5	6	8	8	10	10	12	15