# 4977292651646 セフティ３ 電気式噴霧器 ５Ｌ SSA-5 ≪分解図・価格表≫

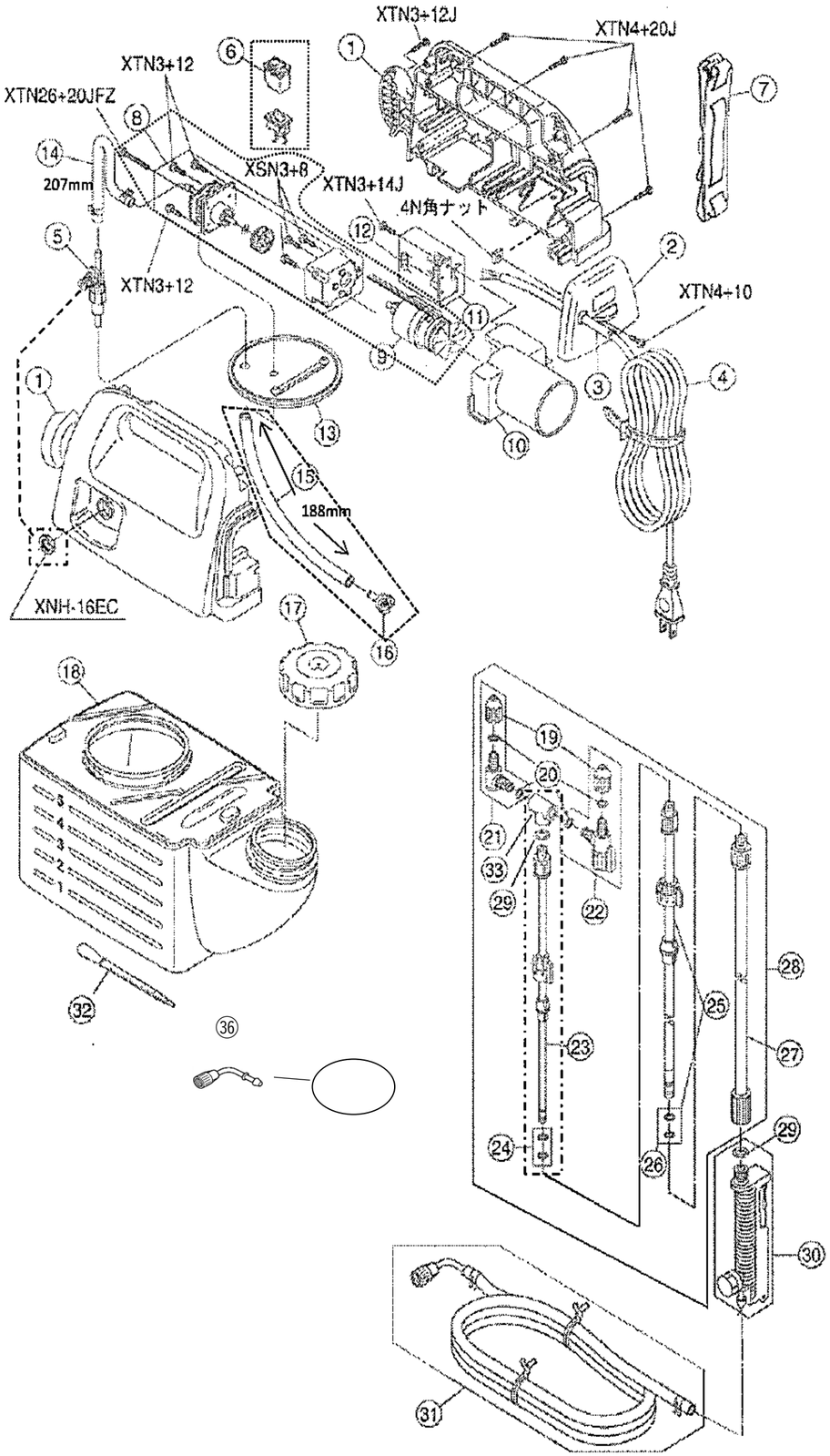


| 部品番号 | 部品名 | 補修品番 | JANコード | 注文コード | 1台個数 | 備考 |
|---|---|---|---|---|---|---|
| 1 | 本体ケース | FCS1353 | 4977292070768 | 31393979 | 1 | 警告ラベル・ねじ５本付(XTN3+12J×1本・XTN4+20J×4本) |
| 2 | SSAフタ | FFT1144 | 4977292070973 | 31393638 | 1 | ねじ(XTN4+10)、4N角ナット付 |
| 3 | コードゴム | FGM1015 | 4977292071017 | 31393428 | 1 | |
| 4 | 電源コード | FPC1019 | 4977292071154 | 31393796 | 1 | |
| 5 | 還流弁Ｃ | FVV1010 | 4977292071246 | 31393830 | 1 | 六角ナット付(XNH-16EC) |
| 6 | スイッチ | FES1084 | 4977292070942 | 31393735 | 1 | 収縮チューブ２ケ付 |
| 7 | 肩掛けベルト | FXK1104 | 4977292071420 | 31393708 | 1 | |
| 8,9 | モーターポンプ完成 | FWK1006 | 4977292071314 | 31394171 | 1 | ねじ７本付(XTN3+12×3本・XTN26+20JFZ×1本・XSN3+8×3本) |
| 8 | ポンプ | FWK1092 | 4977292071376 | 31394155 | 1 | ねじ４本付(XTN3+12×3本、XTN26+20JFZ×1本) |
| 9 | モーター | FEM1059 | 4977292070881 | 31394146 | 1 | ねじ３本付(XSN3+8×3本) |
| 10 | ポンプケースカバー | FCV1150 | 4977292070775 | 31393717 | 1 | ねじ1本付(XTN3+14) |
| 11 | プリント基板 | FEP1091 | 4977292070911 | 31393787 | 1 | 電流ヒューズ付 |
| 12 | 伝流ヒューズ | FEX1047 | 4977292070959 | 31393541 | 1 | 125V、500mA、ガラス管ヒューズ |
| 13 | タンクパッキン | FGP1055 | 4977292071048 | 31393751 | 1 | |
| 14 | 還流弁ホース | FGH1001 | 4977292071000 | 31393656 | 1 | 長さ207mm、止め金具2個付 |
| 15,16 | タンクホース組 | FWK1004 | 4977292071291 | 31393769 | 1 | 全長320mm(SSA-5…188mmにカット) |
| 17 | タンクキャップ(黒) | FCP1018 | 4977292651479 | 67393935 | 1 | キャップパッキン付 |
| 18 | ５Ｌタンク | FHY1016 | 4977292071123 | 31394040 | 1 | |
| 19 | 噴口キャップ | FCP1008 | 4977292651530 | 67393962 | 1 | 白色 |
| 20 | ＯリングＢ　φ６ | FGR1005 | 4977292071079 | 31393437 | 4 | |
| 21 | ノズル完成Ｃ | FWK1052 | 4977292655224 | 62482483 | 1 | 組立品 |
| 22 | 切替ノズル完成Ｂ | FWK1121 | 4977292655163 | 62482429 | 1 | 組立品 |
| 23 | ６ｍｍノズルパイプＤ | FPP1038 | 4977292655132 | 62482395 | 1 | ２４＋２９＋2頭アダプタ付組立品 |
| 24 | ＯリングＥ　φ４(２ケ入) | FGR1022 | 4977292071086 | 31393665 | 1 | フッ素入り2個一組 |
| 25 | ９ｍｍ接続パイプＢ | FPP1039 | 4977292655231 | 62482499 | 1 | ＯリングＦ付　組立品 |
| 26 | ＯリングＦ７ｍｍ(２ケ入) | FGR1023 | 4977292655200 | 62482465 | 1 | フッ素入り2個一組 |
| 27 | １２ｍｍ接続パイプＣ | FPP1040 | 4977292071185 | 31394015 | 1 | |
| 28 | ３段伸縮ノズルセット | FWK1120 | 4977292651349 | 45333337 | 1 | 組立品 |
| 29 | ＯリングＤ１０ｍｍ | FGR1019 | 4977292655149 | 62482404 | 2 | |
| 30 | 手元バルブＣ | FVV1011 | 4977292655125 | 60838217 | 1 | ＯリングＤ付　組立品 |
| 31 | １０ｍホース完成<br>(ホースジョイント付) | FWK1016 | 4977292071345 | 31394128 | 1 | 組立品 |
| 32 | スポイト | FXK1001 | 4977292071413 | 31393471 | 1 | 付属品 |
| 33 | ２頭アダプタ | FCP1002 | 4977292655156 | 62482413 | 1 | |
| 36 | ホースジョイント | FPJ1004 | 4977292071161 | 31393681 | 1 | 園芸事業部在庫 |
| | ２頭口噴口用アダプター | SFA-2 | 4977292651356 | 67393917 | 1 | 21＋22＋33(19番噴口キャップなし) |

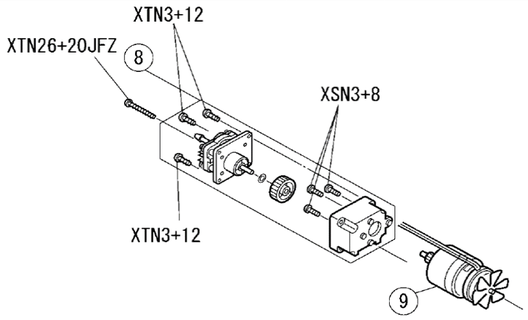

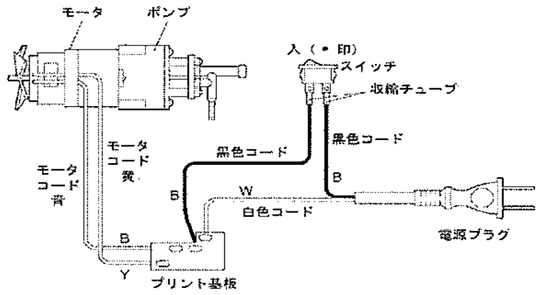
**実体配線図**