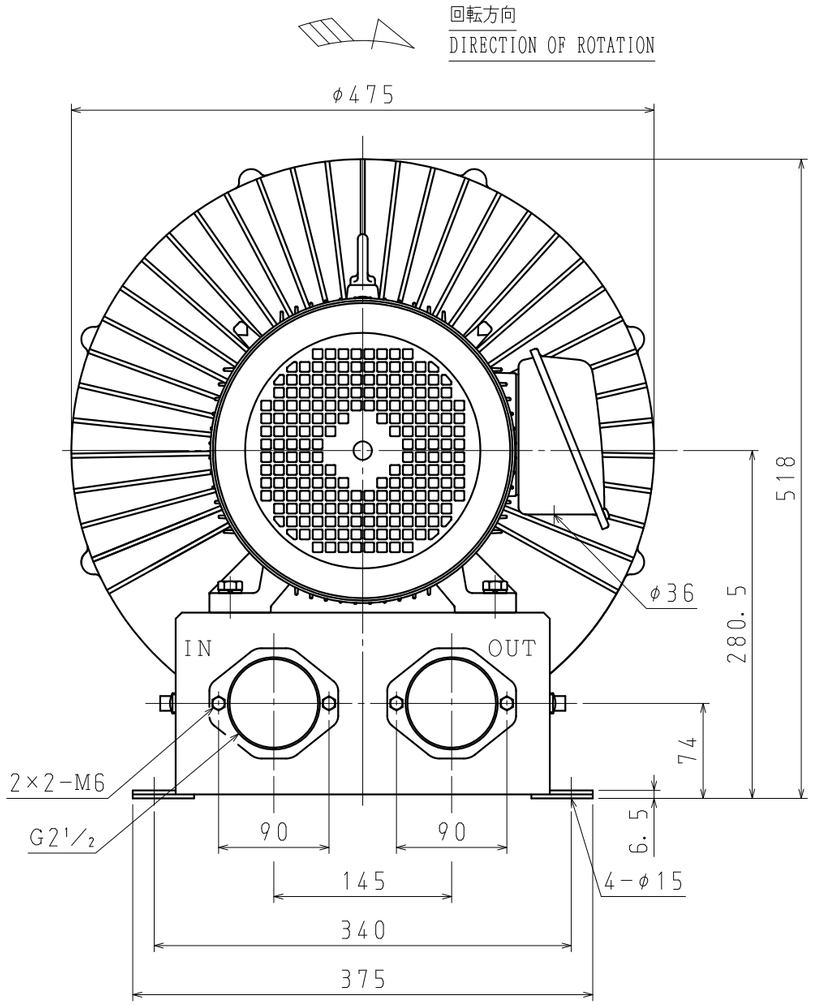

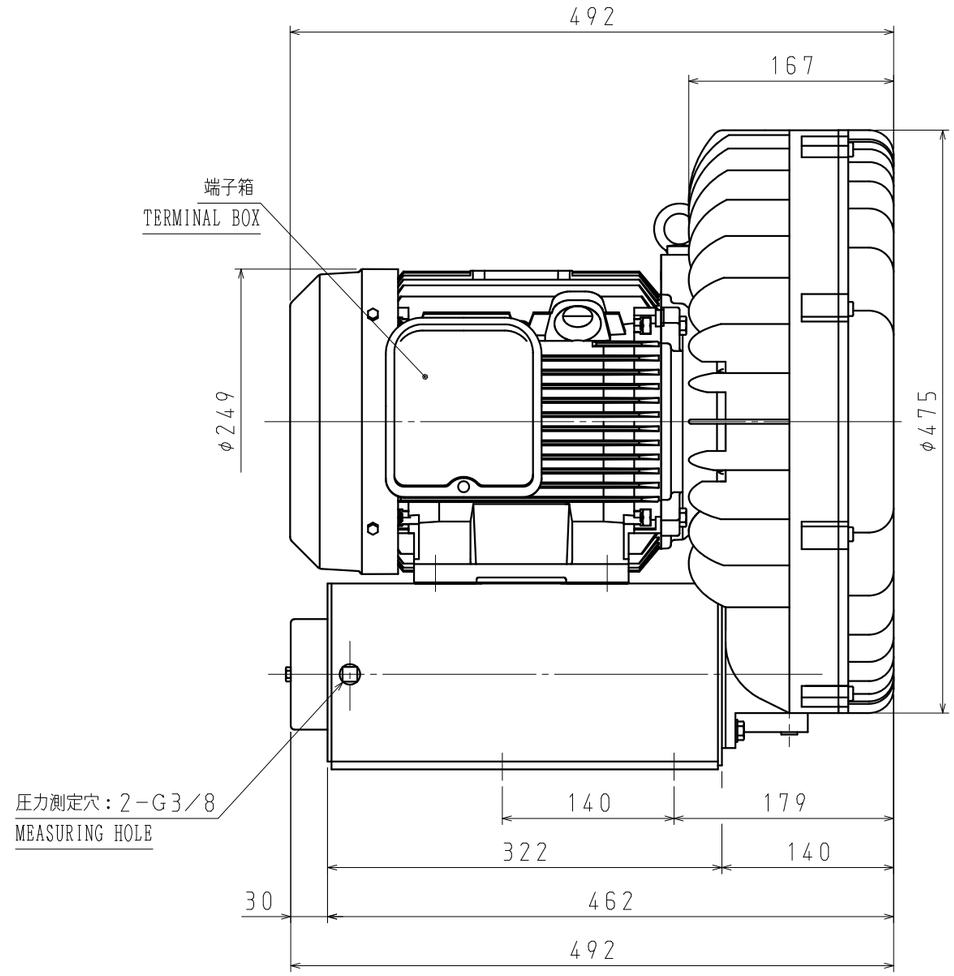

3	質量：90kg WEIGHT:90kg			
2	電動機 MOTOR	出力 OUTPUT (kW)	5.0	7.2
		極数・相 POLES・PHASE	2・3	
		電圧 VOLTAGE (V)	200	200/220
		周波数 FREQUENCY (Hz)	50	60
1	送風機 BLOWER	風量(MAX.) VOLUME (m³/min)	9.0	10.5
		静圧(MAX.) STATIC PRESSURE (kPa)	22.9	25.6
		回転数 SPEED (min⁻¹)	—	—
	標準吸込状態 STANDARD SUCTION CONDITION	温度 TEMPERATURE	20℃	
		相対湿度 HUMIDITY	65%	
		絶対圧 ABSOLUTE P.	101.3kPa	

仕様
SPECIFICATIONS

尺度 SCALE 1:5	作成 DRAW	T. NAKAO	作成日 DATE 2022.11.22 NOVEMBER 22, 2022
	確認 CONFIRM	K. TSUJI	品名 TYPE U2V-550E
	承認 APPROVE	K. TSUJI	図名 TITLE 外形寸法図 EXTERNAL DIMENSIONS
昭和電機株式会社 SHOWA DENKI CO., LTD			図番 DRAWING NO. YV2200-0

図歴 RECORDS		変更日 DATE	変更内容 REVISION	変更 REVISED BY
	⚠×			
	⚠×			
	⚠×			