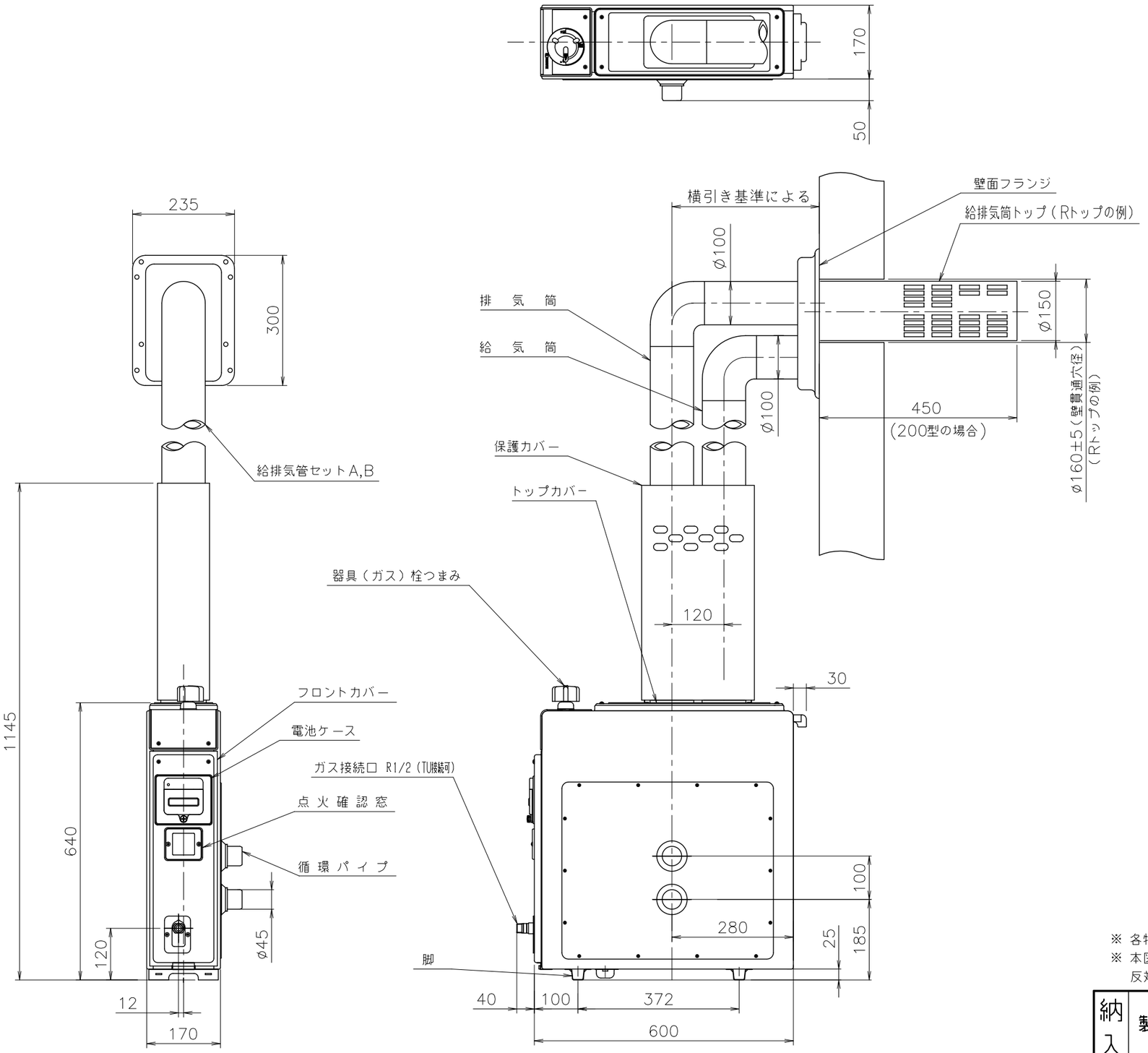

■仕様表

項目		規格
製品名		GUS−100D
型式		GUS−100D
型式適応ガス種		12A,13A,LPG
種類	設置方式	浴室内設置形
	給排気方式	自然給排気式
点火方式		電子イグナイタ点火
外形寸法図（mm）		高さ640×幅170×奥行600
質量（本体）		17kg
接続口径	ガス	TU接続 R1／2（15A）
	循環パイプ	φ45
電源		3V （単一乾電池2個）
材質	本体外装	ステンレス（SUS430）
	給排気筒トップ	ステンレス（SUS304）
	給排気筒	ステンレス（SUS304）
	熱交交換器	銅板、脱酸銅管
	バーナ	ステンレス
安全装置		立消え安全装置（熱電対、フレームロッド）、空だき安全装置（ハイリミット、温度ヒューズ）、過熱防止装置（温度ヒューズ）
ソーラ接続		不可
付属部品		連結ゴム入付SET（湯止めキャップ浴槽連結ゴム締付バンド 他）保護カバー、保護板、単一乾電池
別売品		Rトップ、RUトップ、Rトップ200窓枠 Wトップ（（D）付き）、WUトップ 給排気管セットA、給排気管セットB、他

■ふろ能力表（JIS S 2075,JIS S 2109に基づく性能値）

浴槽水量（L）	季節	上昇温度（℃）	13A 沸き上がり時間（分）	LPガス 沸き上がり時間（分）
180	夏	28→43	26	26
	春·秋	18→43	43	43
	冬	8→43	60	60
ガス消費量			9.8kw（8,400kcal／h）	9.8kw（0.70kg／h）

■横引き及び給排気管の曲がり数は下表にしたがって下さい。

R、RUトップの場合

給排気筒トップ中心と機器設置面との間隔	排気筒中心より壁面までの横引き長さ	給排気筒曲がり数（注1）
1,400mm以上（注2）	1,500mm以下	2 以下

W（（D）付き）、WUトップの場合

排気筒トップ中心と機器設置面との間隔	排気筒中心より壁面までの横引き長さ	給排気筒曲がり数（注1）
1,700mm以上（注2）	1,500mm以下	2 以下

（注1）45°、60°エルボも1曲がりに数える。
（注2）給排気管セットA（別売品）のみを使用する場合の上限は、2250mm。
給排気管セットB（別売品）のみを使用する場合の上限は、2150mm。

※ 各特性値及び付属部品、別売品は予告なく変更する事があります。
※ 本図は右循環の場合です。左循環の場合は循環パイプの位置が正面から見て、反対方向（左側面）となります。

注記
※冠水検知装置は試運転時に処置が必要です。詳細は機器に付属の工事説明書を参照ください。
※取り替え製品がGUS−51（廃止製品）で給排気筒トップが既設のWトップ（（D）なし品、100、200、300）の場合は、再使用できません。
（燃焼不良の原因になるのでWトップ（（D）付き品、200D、300D）に取り替える）。なお、WUトップの場合は再使用可能です。

納入仕様図						
製品名	GUS−100D（左循環、右循環）<後方給排気図>					
図名	名称寸法図					
尺度	1/10	原紙サイズ	A3	図番	WN−10−0251	
作成	2011. 2.23	調整	C	2017. 4.20	株式会社ノーリツ	