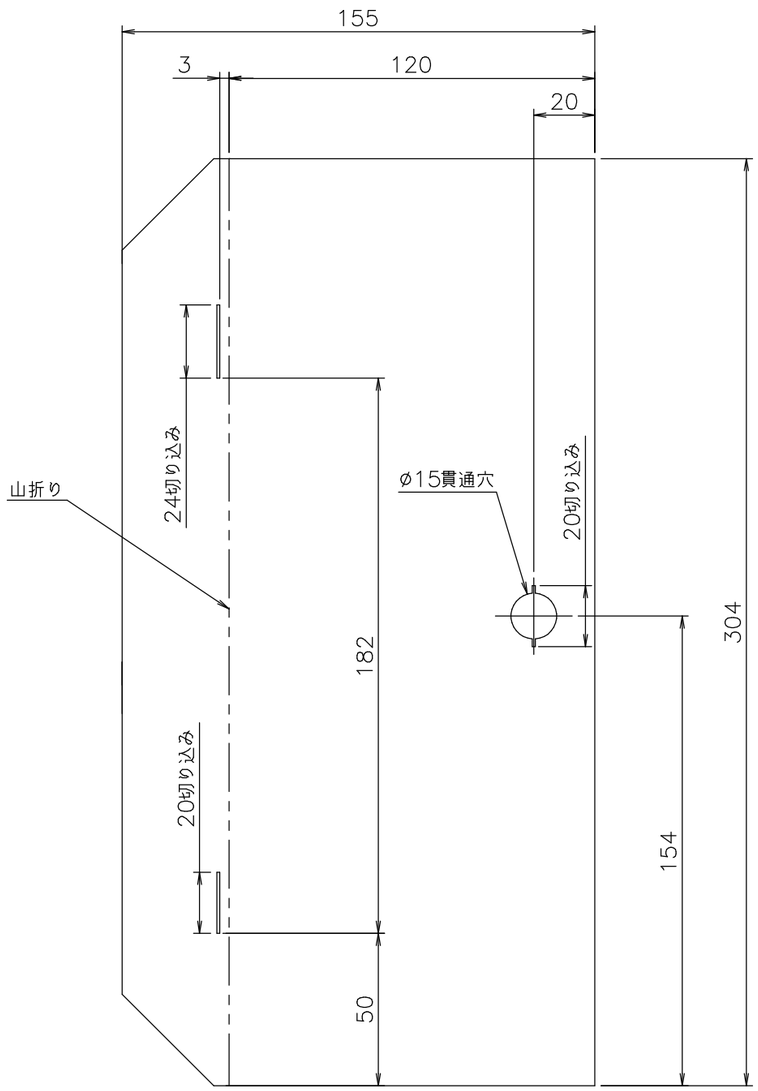

■取り付け例

①

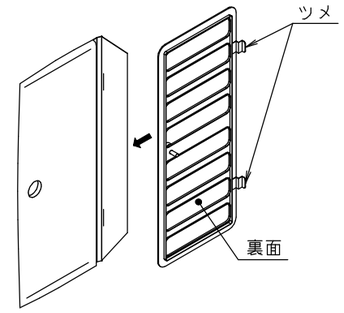

給気フィルターの開口部から、HPエアフィルターをかぶせます。

②

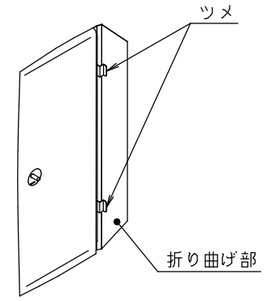

HPエアフィルターの穴（2カ所）に、給気フィルターのツメを入れます。

③

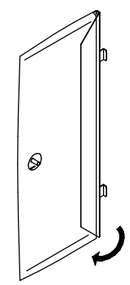

HPエアフィルターの折り曲げ部を矢印の方向に折り曲げます。

材　　質	板 厚
ポリエステル系樹脂	2.0

注記

●HPエアフィルターの取り扱いについて
・HPエアフィルターに火気を近づけないで下さい。フィルターに付着した油に引火することがあります。
・専用のHPエアフィルター以外は使用しないで下さい。不完全燃焼の原因となります。
・使用済みのHPエアフィルターは、各自治体のルールに従って廃棄して下さい。
・HPエアフィルター対応機器以外には使用しないで下さい。（カタログ参照）

納入仕様図						
製品名	HPエアフィルター　5枚入り					
図名	名称寸法図					
尺度	1/2	原紙サイズ	A3	図番	WN-07-0172	
作成	2007. 8.17	調整		株式会社ノーリツ		