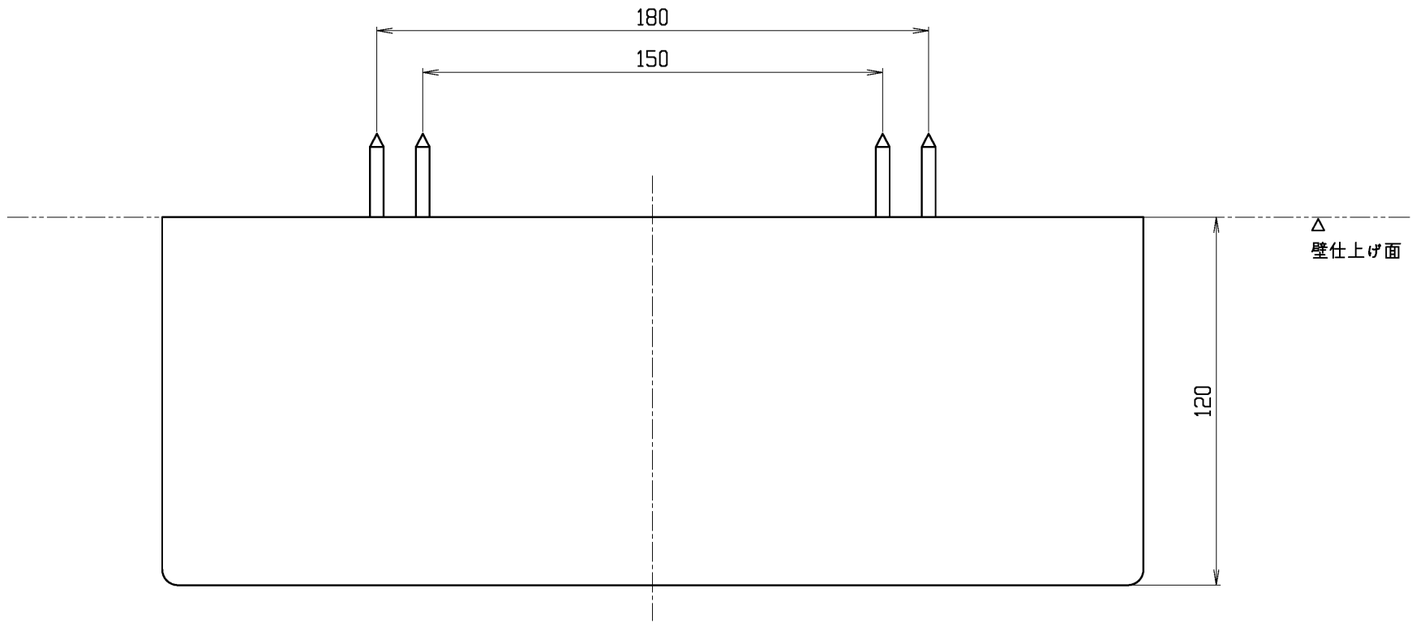

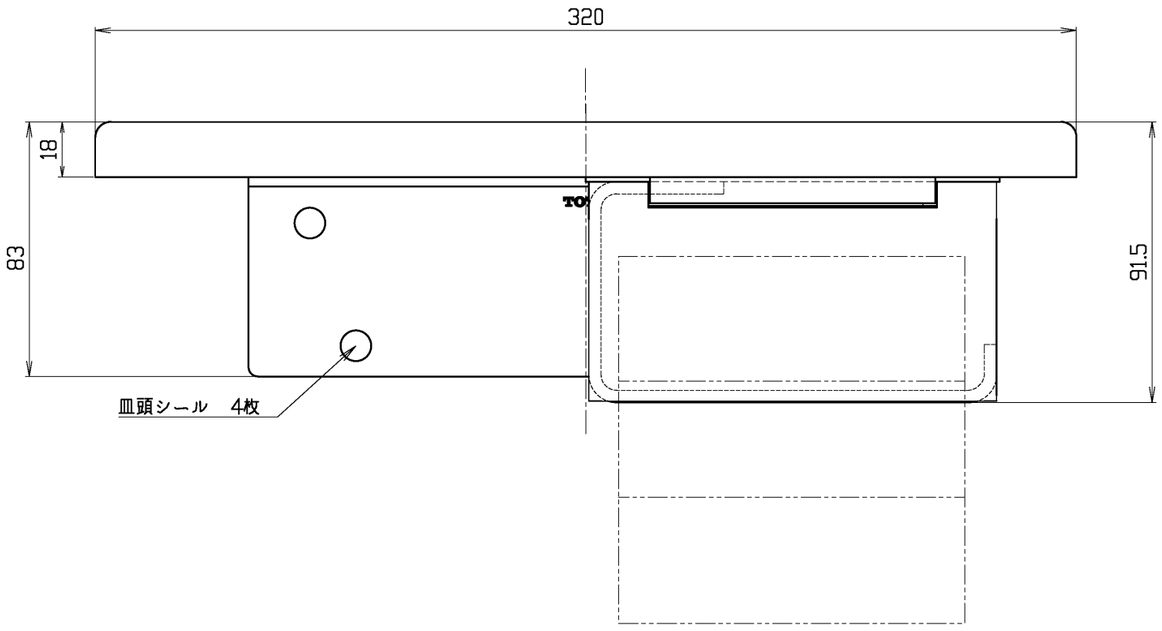

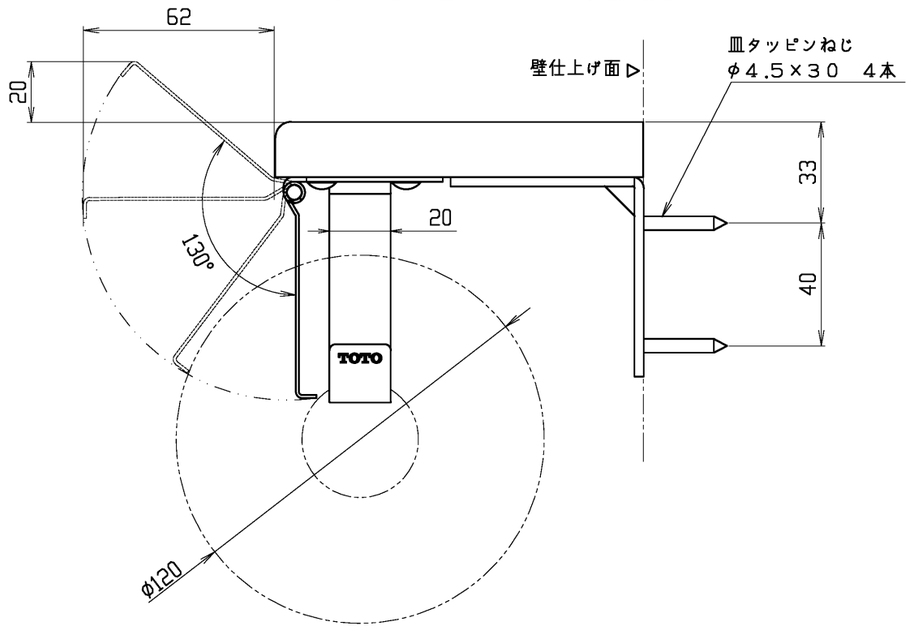

●機能
・立ち座りラク棚付（耐荷重　６００N）

●使用に関するおねがい
・使用可能ペーパー：外径１２０ｍｍ以下、幅１１４ｍｍ以下、芯内径φ３８ｍｍ程度
※芯なしペーパー太穴（内径φ３２～３８ｍｍ）を使用すると、使いづらい場合があります。
・商品の清掃時、シンナー、ベンジン、酸性・アルカリ性洗剤は使用しない。

●取り付け前の準備
・取付面には厚さ１２ｍｍ以上の構造用合板（ＪＡＳ規格品）または同等以上の強度のある下地材を使用する。
・取付面がコンクリート下地の場合は、当社指定の固定金具【品番T110D28　樹脂プラグ20個入り(φ6×30、下穴φ6)】を使用する。

●設置に関するおねがい
・屋外や浴室などの水が掛ったり湿気が多い場所には設置しない。
また下地および商品を水にぬらさない。

●取付位置
・紙巻器の取付位置は、紙巻器の上面・中心が便器先端から前方１００ｍｍ、床から高さ７００ｍｍを目安に現場の状況に応じて取り付ける。
・ペーパー交換スペース確保のため、ペーパー差し込み側に約１３０ｍｍ以上の空間が必要。
・紙巻器・スペア紙巻器の取付位置は、施工時に左右選択可能。
・出荷時に紙巻器・スペア紙巻器の芯棒は、右開きの状態でセットされている。
　芯棒方向性は、施工時に左右組替可能。

●化学物質管理基準
・ホルムアルデヒト･発散等級区分「F☆☆☆☆」適合
・4VOC基準「４VOC基準適合※1）」適合
※1）4VOC基準適合は社団法人　日本建材・住宅設備産業協会の登録商標

	品番		カラー
	YH402FMR ♯NW1	YH403FMR ♯NW1	ホワイト
	YH402FMR ♯EL	YH403FMR ♯EL	ライトウッドN
	YH402FMR ♯MW	YH403FMR ♯MW	ダルブラウン
廃番	~~YH402FMR ♯ML~~	~~YH403FMR ♯ML~~	~~ミルベージュ~~
廃番	~~YH402FMR ♯NR2~~	~~YH403FMR ♯NR2~~	~~ナチュラルウッド~~
廃番	~~YH402FMR ♯DR2~~	~~YH403FMR ♯DR2~~	~~ダークウッドA~~

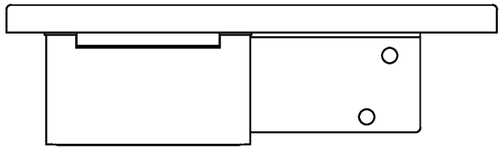

紙巻器を左側にセットした場合

TOTO		単位 mm	名称 棚付紙巻器
製図 田村	検図 秦　吉富	日付 2020.08.28	尺度 1：2
備考 棚：木質製(MDF)+PETシート YH402FMR 紙切板・芯棒：ステンレス製（鏡面仕上） YH403FMR 紙切板　：ステンレス製（マット仕上げ　ブラスト処理） 芯棒：ステンレス製（鏡面仕上）			品番 YH402FMR・YH403FMR
			図番 YH402FMR

A3