平面図（１：５）

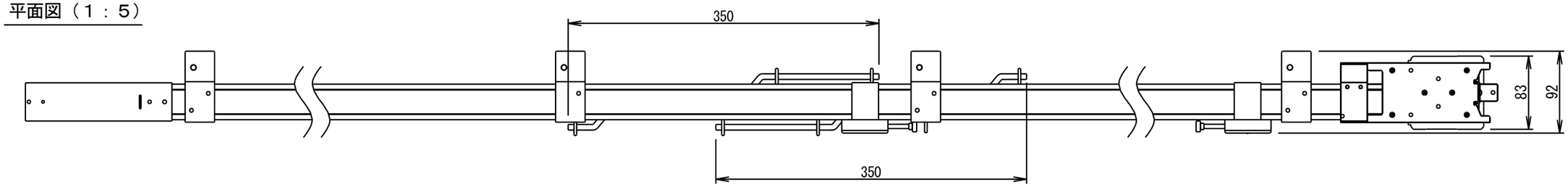

正面図（１：５）

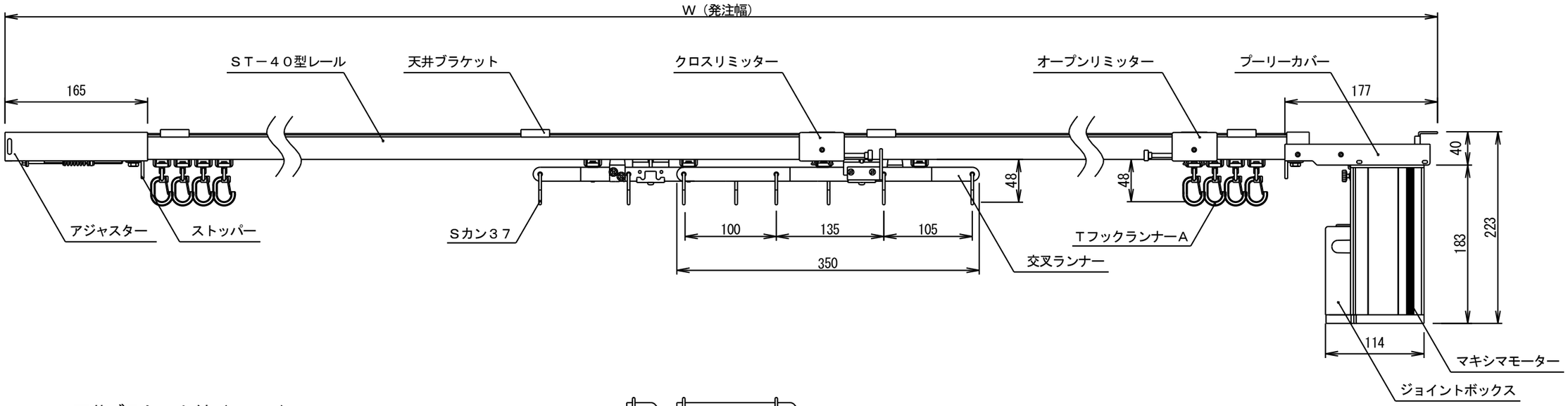

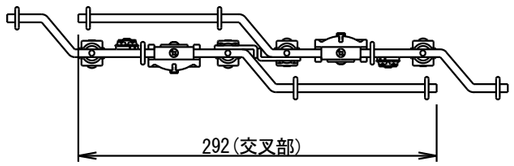

天井ブラケット付（１：４）

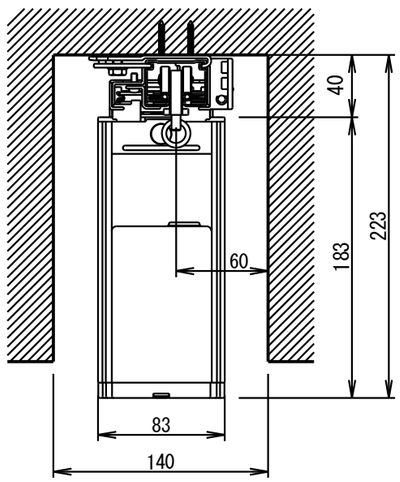

工事名	製図	検図	承認	図面名	第三角法	縮尺	図番
	松本			電動用ｶｰﾃﾝﾚｰﾙ（両開） 取付施工図		１：４ １：５	２２－０４７ 日付 R04.07.19

ウィンドーファッションメーカー フェデポリマーブル株式会社