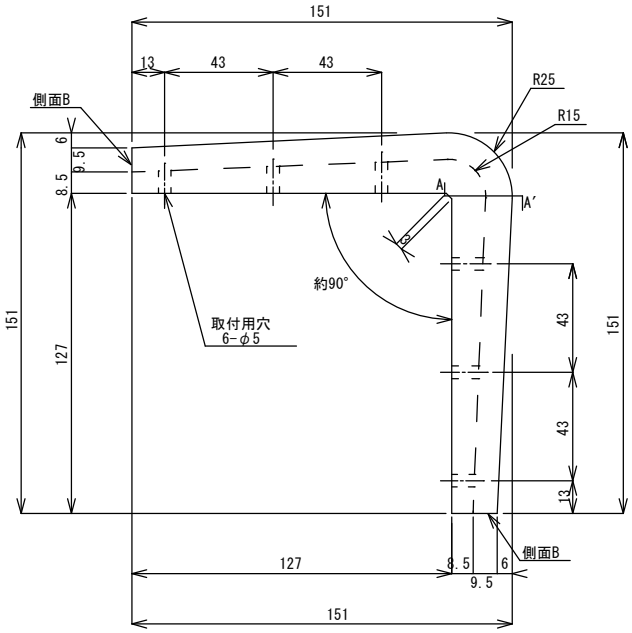

仕様

耐熱温度　約80℃

取付穴ﾋﾟｯﾁ　公差　±0.15mm

材質ｺﾞﾑの硬度　60±5度

UL難燃性ｸﾞﾚｰﾄﾞ　非対応

断面A-A′

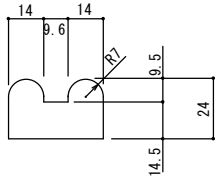

側面B

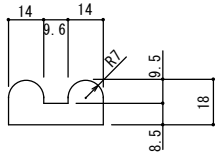

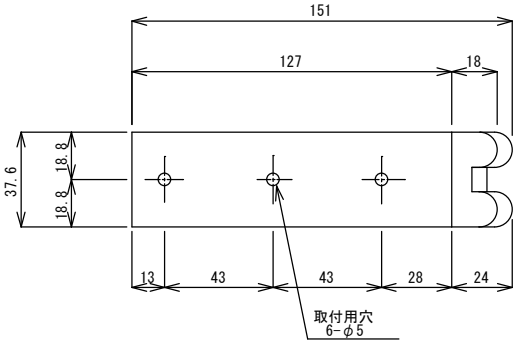

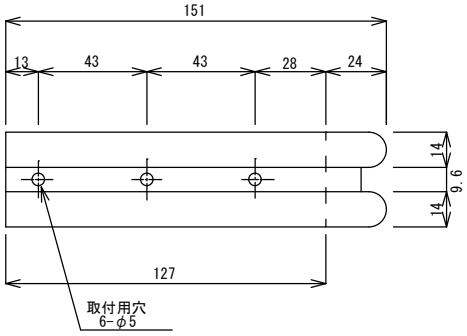

承認 APPROVED BY		重量 WEIGHT g	商品ｺｰﾄﾞ TA1500
検図 CHECKED BY	尺度 1/2	名称 TITLE	
設計 DESIGNED BY	材質 MATERIAL 天然ゴム	L型コーナーゴム大（グレー）	
製図 DRAWN BY	作成日 DATE		
会社名 CORPORATION NAME スガコ産業株式会社		形式 TYPE TO-203G	改正記号 REV. MARK