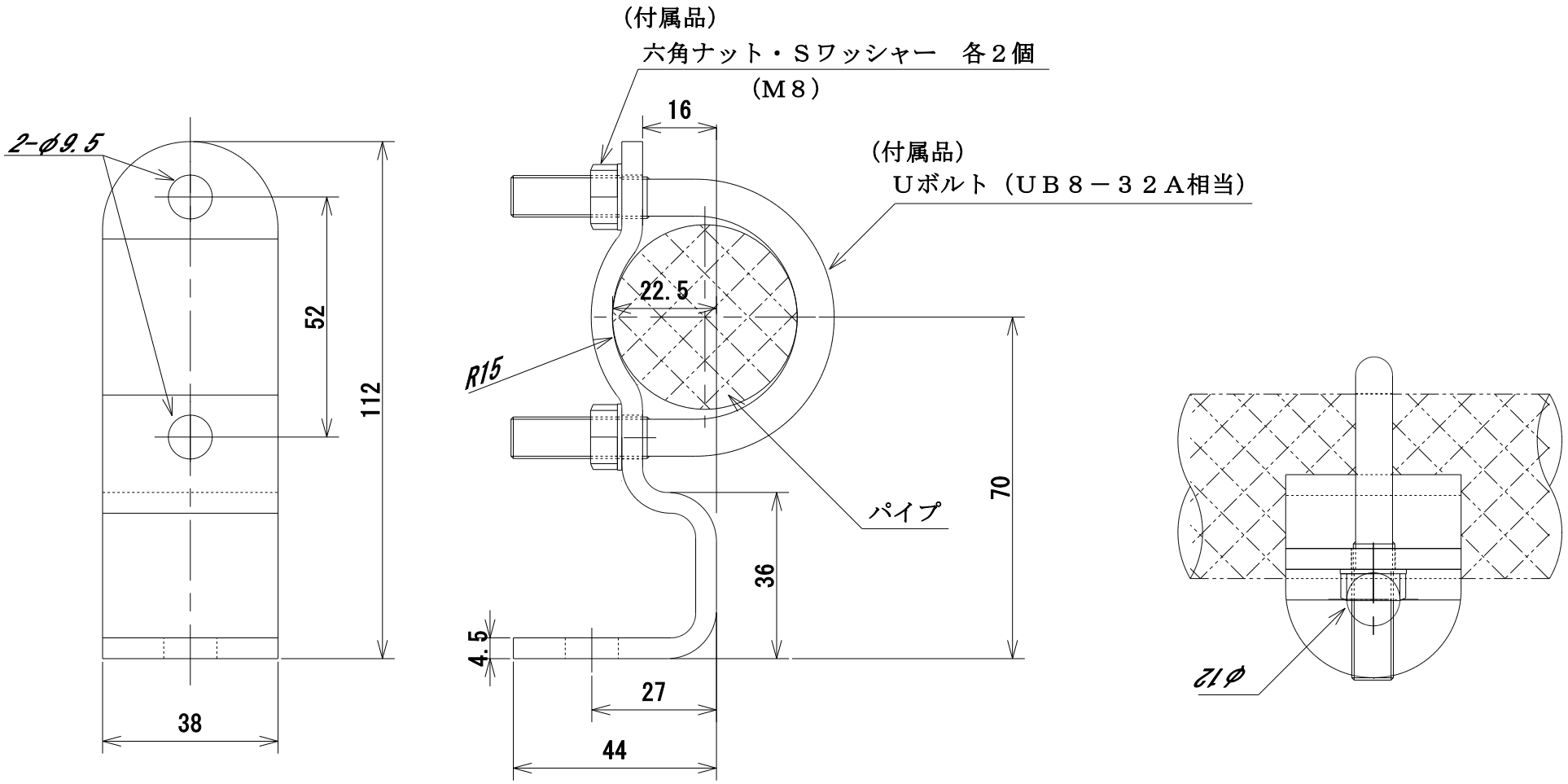

注；指示無き場合の許容差はJIS B 0405の記号Cとする。

承認	検図	作図	尺度	品名；型番	図番		
亀田	西本	大野	/	パイプクランプ	ZR2-13584	付属品	Sワッシャー・六角ナット（M８）各２個
				ＰＫ－１－３Ｃ		付属品	Uボルト（弊社型番UB８－３２A相当）
						表面処理	三価クロメートメッキ
			三角法			金具素材	ＳＰＨＣ　　t＝4.5 mm

株式会社　カメダデンキ