番号	訂正事項	年月日	訂正	審査
①	メッキ仕様追加のため	07.01.26	大野	西本
②				

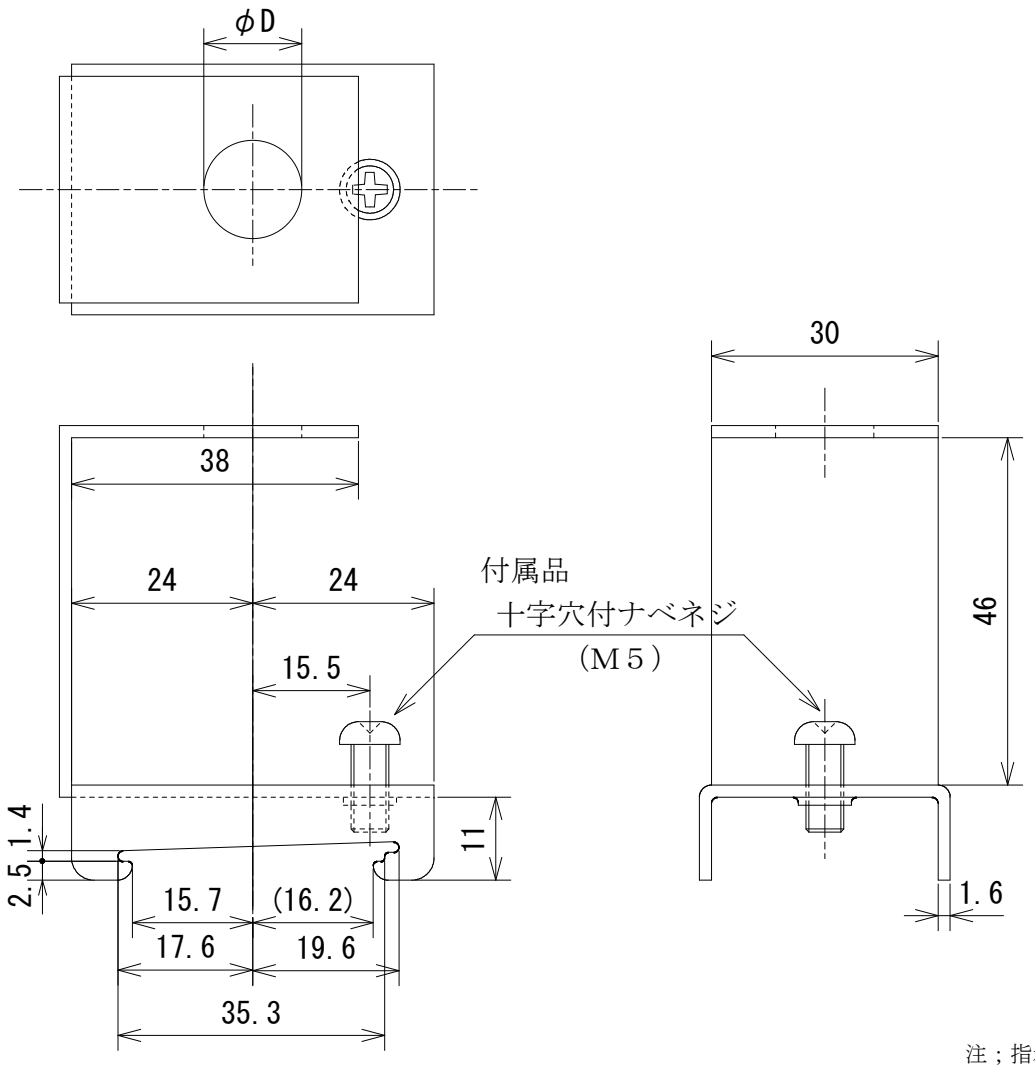

型番	φD
S-14F-9	9
S-14F-13	13

注；指示無き場合の許容差はJIS B 0405の記号Cとする。

承認	検図	作図	尺度	品名；型番	図番		
亀田	西本	大野	/	ミニカナグ S－14F－□　3C	KR1-13147	付属品	ナベネジM5×12L 三価クロメートメッキ
						表面処理	三価クロメートメッキ
			三角法			材質	SS41P　　t ＝ 1.6 mm

株式会社　カメダデンキ