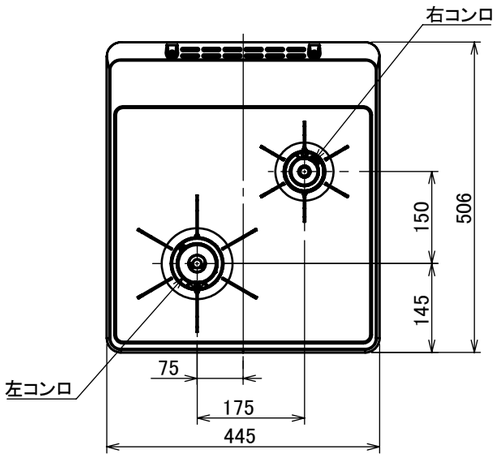

ワークトップ穴開け寸法

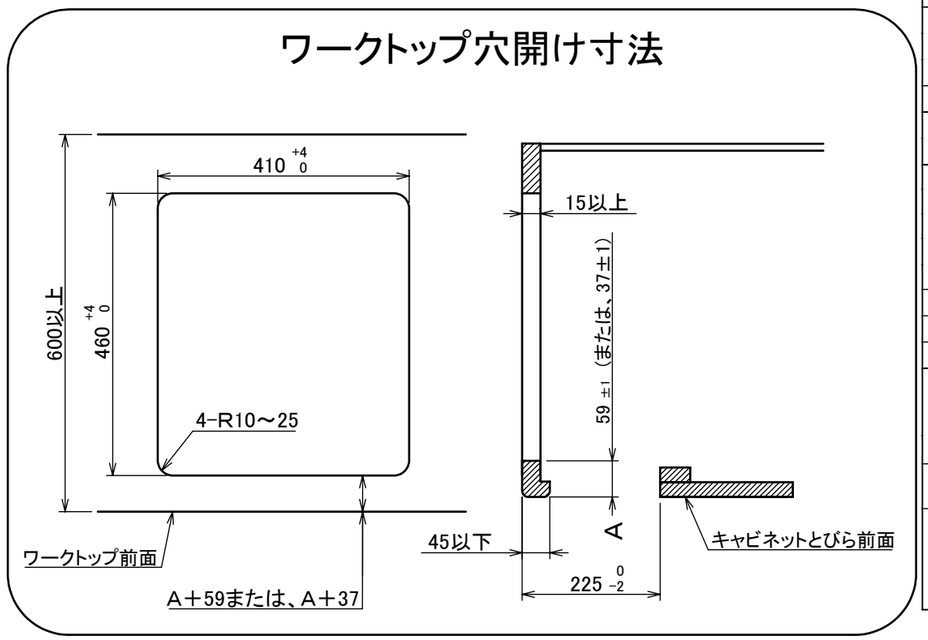

仕様

項目		記	
型式名		C2C24KS	
外形寸法(mm)	高さ	274(全高)	
	幅	446(トッププレート部445)	
	奥行	497	
質量(kg)		10(本体) 13(梱包含む)	
接続	ガス	Rc1／2(下接続)	
	電源	DC 3. 0V (アルカリ乾電池 単1形×2個)	
ガス消費量		13A	LP
		kW(kcal／h)	kW(kg／h)
	全点火時	4. 40(3780)	4. 40(0. 315)
	左コンロ	3. 50(3010)	3. 50(0. 251)
	右コンロ	1. 28(1100)	1. 28(0. 092)
器具栓方式		押し回し式	
点火方式		連続放電点火式	
立消え安全装置		熱電対式	
左コンロ	安全モード	調理油過熱防止装置、焦げつき自動消火機能、立消え安全装置 消し忘れ消火機能(120分、自動温調時:30分、高温炒めモード時:60分)	
	調理モード	高温炒めモード	
右コンロ	安全モード	調理油過熱防止装置、焦げつき自動消火機能、立消え安全装置 消し忘れ消火機能(120分)	
その他		器具栓つまみ戻し忘れブザー、電池交換サイン トッププレート:ブラックガラス パネル:ブラック ごとく:ブラックホーロー 同梱:お試し用乾電池(マンガン単1形:2個)	

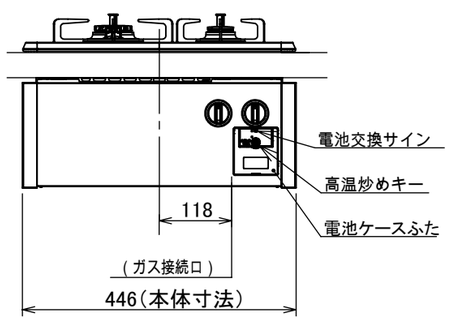

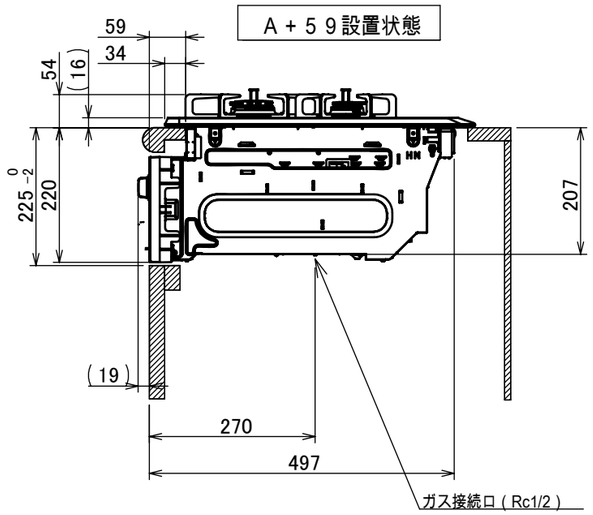

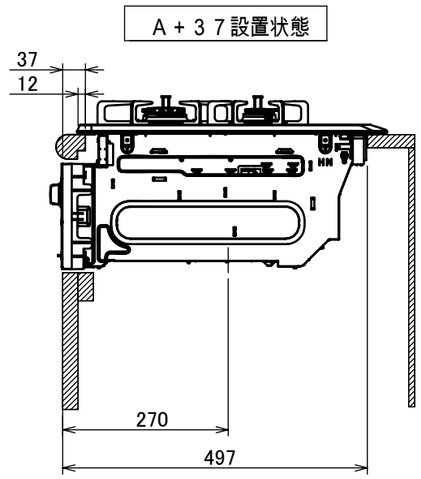

単位:mm

納入仕様図					
製品名	N2C24KSPS (2口ビルトインコンロ)				
図名	名称寸法図				
尺度	Free	原紙サイズ	A3	図番	WN-23-0232
作成	2023.06.16	調整		株式会社ノーリツ	

注記

1. 設置フリータイプですのでワークトップ穴開け寸法は、A＋59、A＋37、(A＋45)のどちらでも設置できます。
2. 本機器は防火性能評価品であり周囲に可燃物がある場合は、防火性能評定品ラベル内容に従って設置してください。