◎右排気仕様

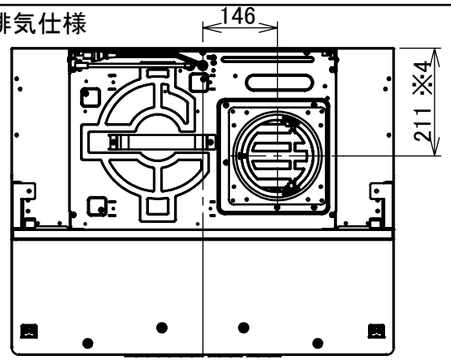

◎左排気仕様

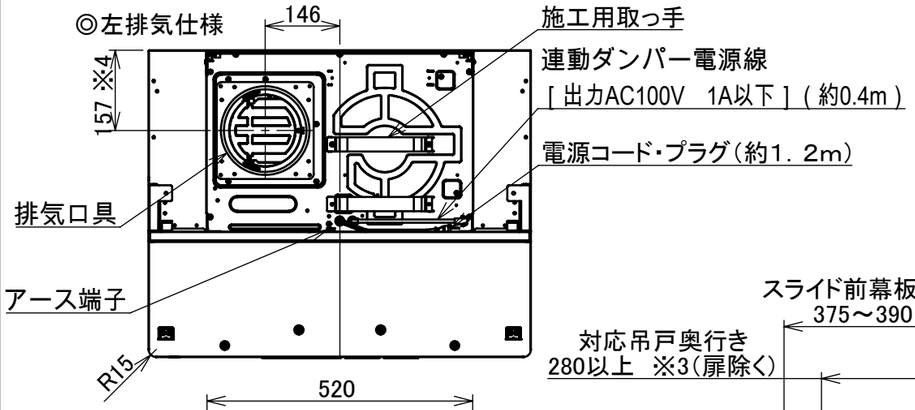

□結線図

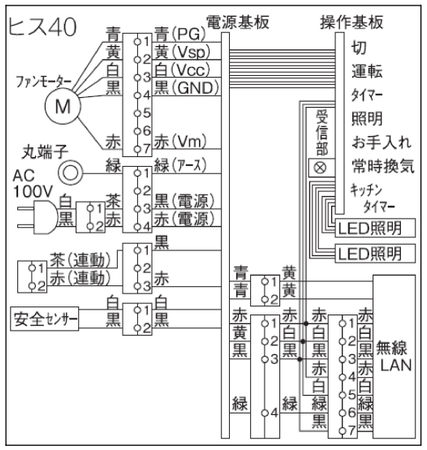

□P-Q特性

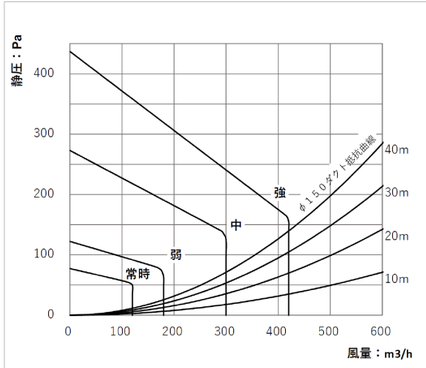

□仕様表

名称		スリム型レンジフード
項目		仕様
形式		FG7S24
ファンタイプ		シロッコファン
整流板		有り
フィルター		有り
カラーバリエーション		ウォームシルバー
品名コード		NFG7S24MSV
外形寸法(mm)		幅748×奥行き600×高さ243
質量(kg)		18.5
給排気方式		排気のみ
運転ボタン		3速（強・中・弱）＋常時換気
照明		LED（2箇所）
電源		AC100V　50Hz/60Hz
ダクト接続		Φ150ダクト
風量（m3/h）	強	420（0Pa時） 420（130Pa時）
	中	300（0Pa時）
	弱	180（0Pa時）
	常時換気	120（0Pa時）
騒音（dB（A））	強	45（0Pa時）
	中	38（0Pa時）
	弱	26（0Pa時）
	常時換気	22（0Pa時）
消費電力（W）	強	39（0Pa時）
	中	19（0Pa時）
	弱	9（0Pa時）
	常時換気	7（0Pa時）
同梱部材		固定用ネジセット、排気口具、整流板、フィルターセット、スライド前幕板、隙間テープ、塞ぎ板セット、型紙セット（取付金具付き）、取扱説明書、取付設置説明書、アプリ案内、所有者票

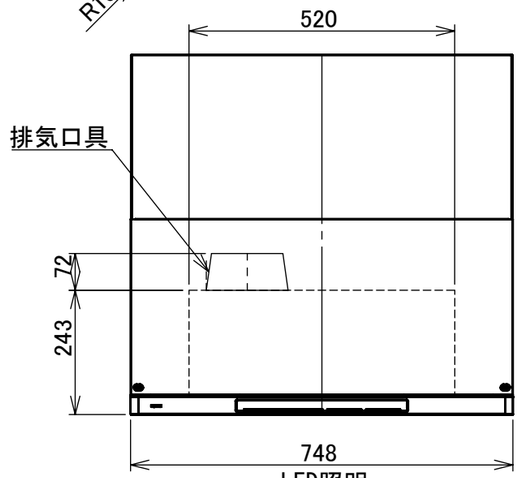

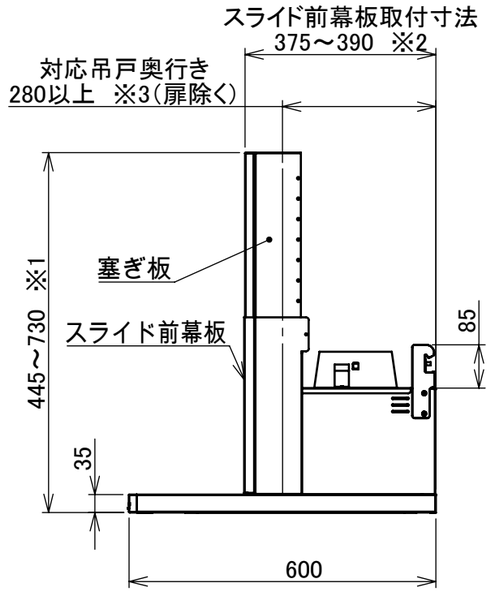

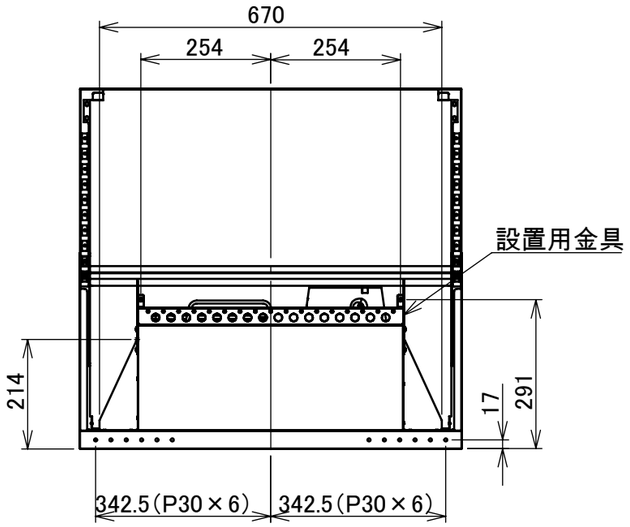

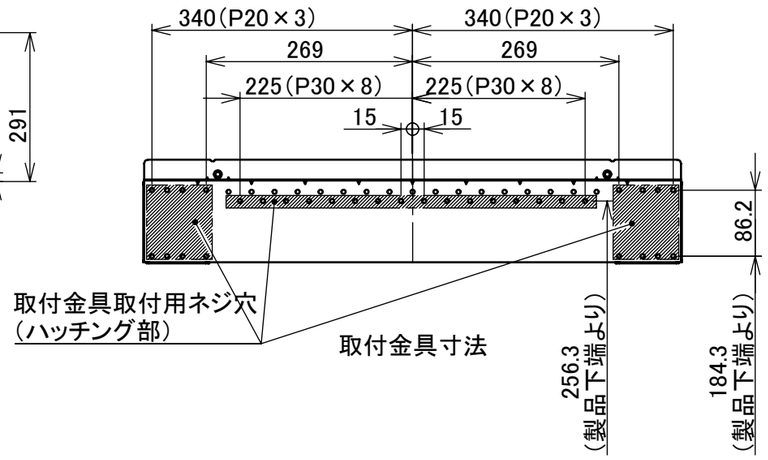

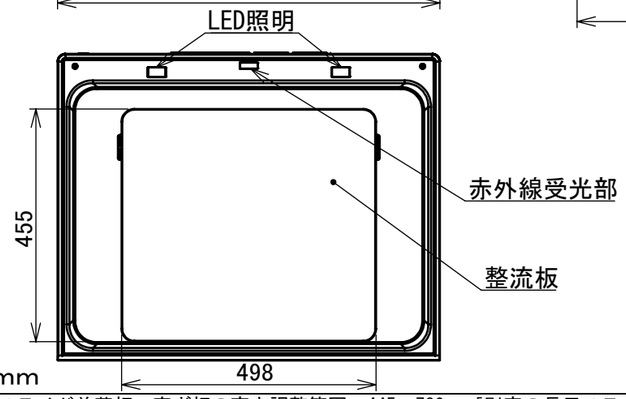

単位:mm

注記
※1　スライド前幕板、塞ぎ板の高さ調整範囲：445～730　[別売の長尺スライド前幕板に付属の長尺塞ぎ板上使用時：730～900]
※2　スライド前幕板奥行き調整範囲：375～390
※3　塞ぎ板対応吊り戸奥行き：280以上（但し扉除く）
※4　左・右排気方向で寸法は異なる。[出荷状態は左排気仕様]

納入仕様図	製品名	NFG7S24(75cm幅)			
	図名	外形寸法図			
	尺度	1/12	原紙サイズ	A3	図番	WN-23-0247
	作成	2023.06.23	調整		株式会社ノーリツ