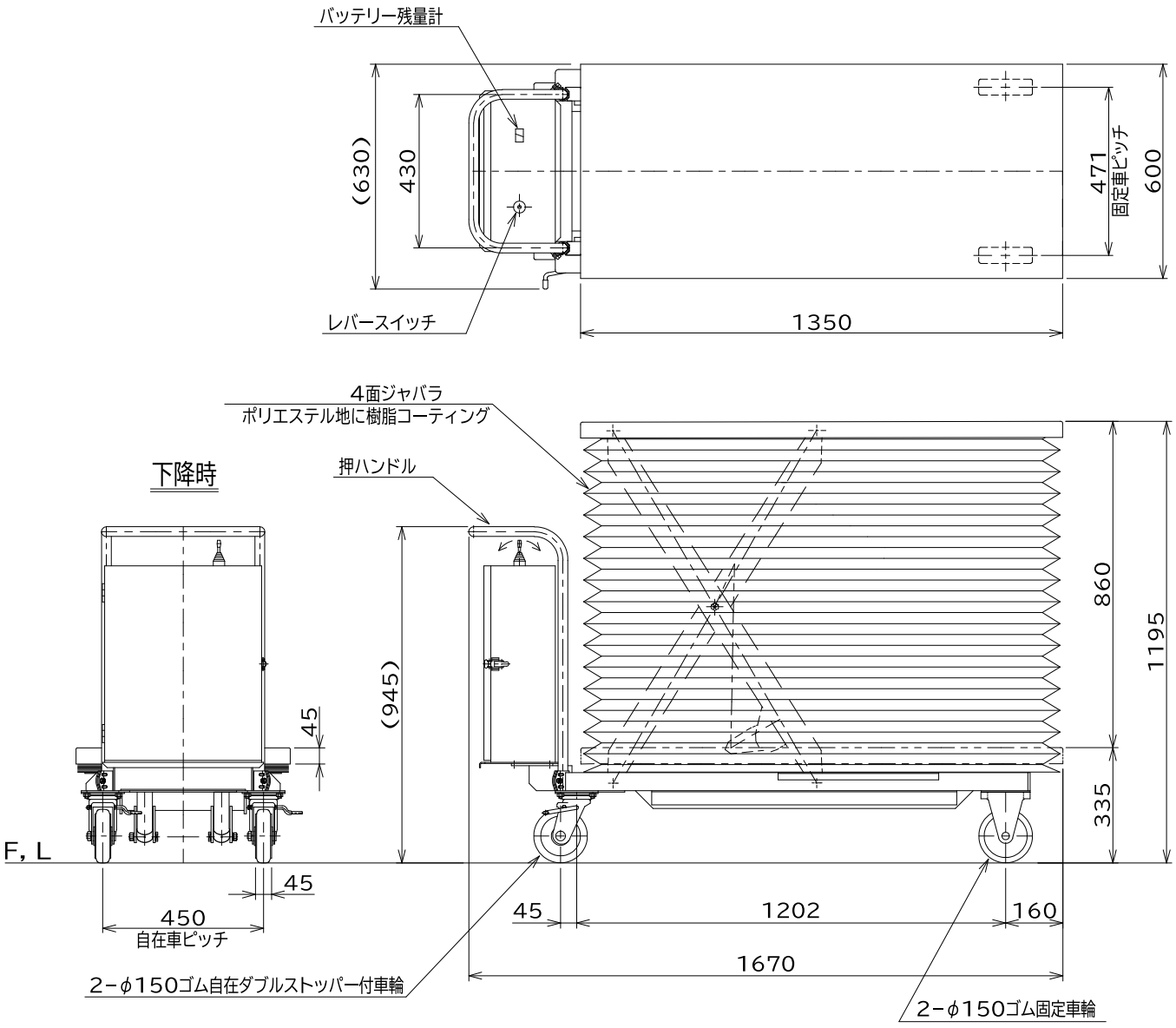

仕様		
型式	GLD-400LJ	
均等荷重	400	kg
テーブル寸法	1350L×600W	mm
テーブル高サ	335~1195	mm
ストローク	860	mm
全長	1670	mm
全幅	630	mm
全高	945	mm
リフト方式	電動油圧式	
モーター	DC12V、0.7kw	
ポンプ	0.51 cc/rev	
バッテリー	EB-35	
充電器	搭載型自動充電器	
	入力AC100V	
上昇時間	無負荷 7, 負荷16	秒
下降時間	無負荷15, 負荷 9	秒
自重	約 160	kg
塗装	粉体塗装	
⚠ 塗装色（マンセル値）	10R4/13	

⚠ 押しハンドル色削除 2024/2/9

品名	ゴールドリフター	
型式	GLD-400LJ	
図面番号		
平成31年 1月 1日		B-4
検図	作図	尺度
		1/15

東正車輌株式会社