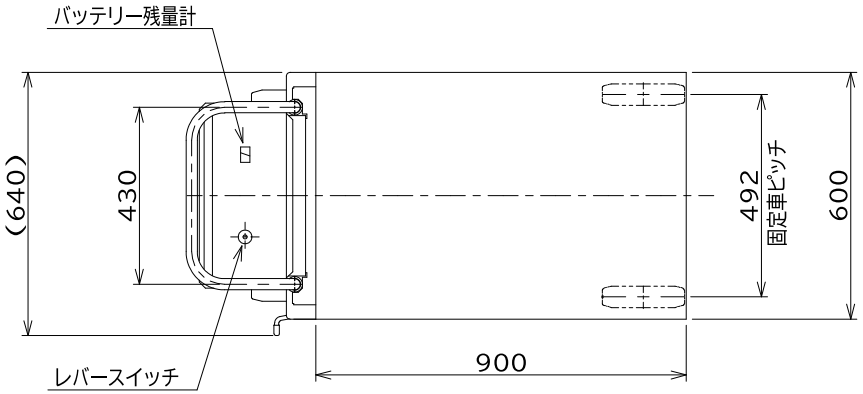

下降時

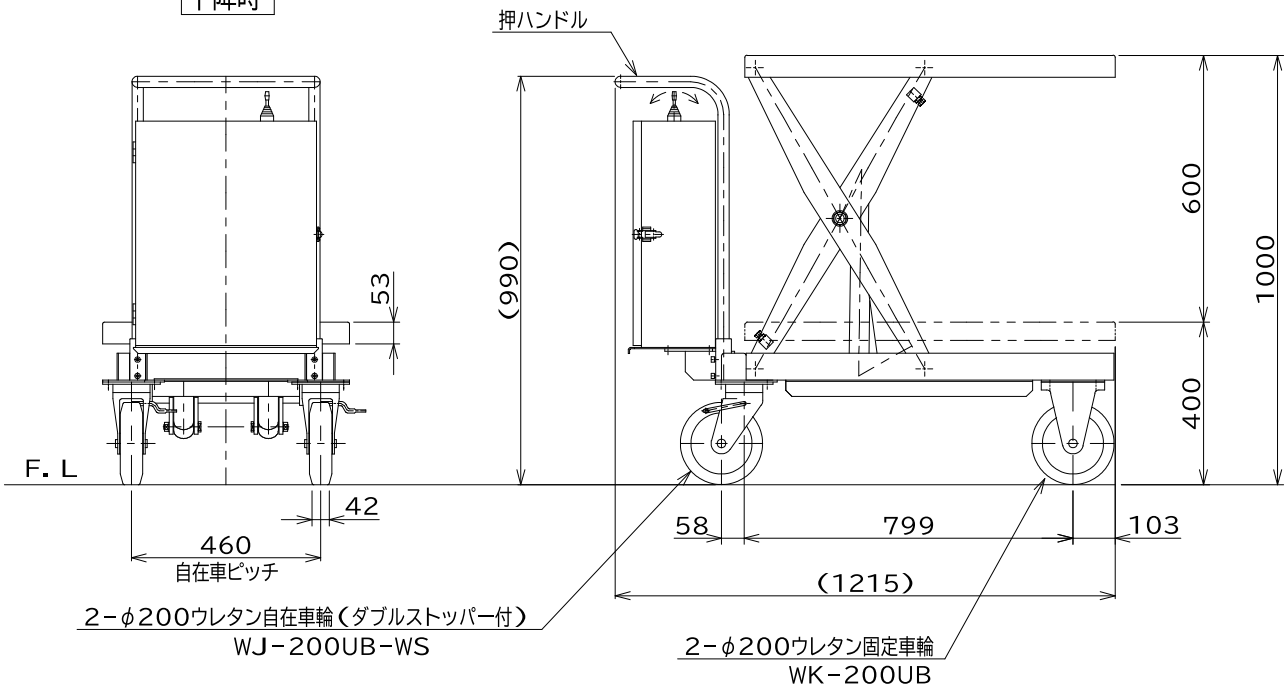

仕様		
型式	GLD-800M	
均等荷重	800	kg
テーブル寸法	900L×600W	mm
テーブル高サ	400~1000	mm
ストローク	600	mm
全長	1215	mm
全幅	640	mm
全高	990	mm
リフト方式	電動油圧式	
モーター	DC12V、0.7kw	
ポンプ	0.51 cc/rev	
バッテリー	EB-35	
充電器	搭載型自動充電器	
	入力AC100V	
上昇時間	無負荷14，負荷20	秒
下降時間	無負荷14，負荷 8	秒
自重	約 170	kg
塗装	粉体塗装	
⚠ 塗装色(マンセル値)	10R4/13	

⚠ 押しハンドル色削除 2024/2/9

品名	ゴールドリフター	
型式	GLD-800M	
図面番号		
平成31年 1月 1日		B-4
検図	作図	尺度
		1/15

東正車輌株式会社