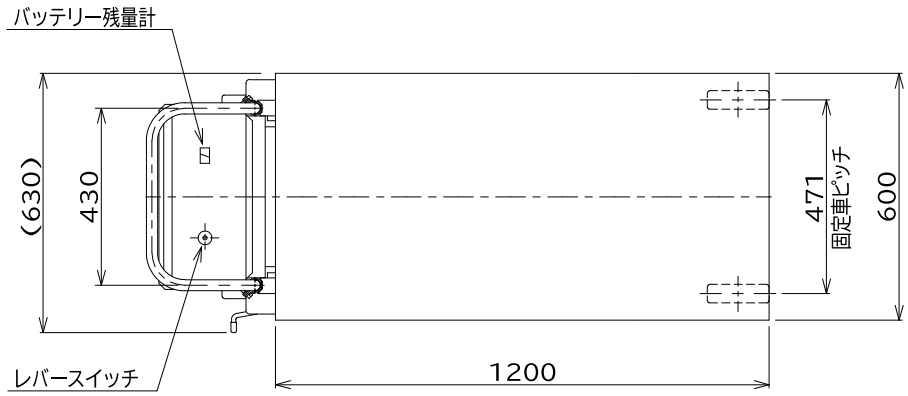

仕様		
型式	GLD-400L	
均等荷重	400	kg
テーブル寸法	1200L×600W	mm
テーブル高サ	325~1195	mm
ストローク	870	mm
全長	1515	mm
全幅	630	mm
全高	940	mm
リフト方式	電動油圧式	
モーター	DC12V、0.7kw	
ポンプ	0.51 cc/rev	
バッテリー	EB-35	
充電器	搭載型自動充電器	
	入力AC100V	
上昇時間	無負荷 7，負荷16	秒
下降時間	無負荷15，負荷 9	秒
自重	約 138	kg
塗装	粉体塗装	
⚠ 塗装色（マンセル値）	10R4/13	

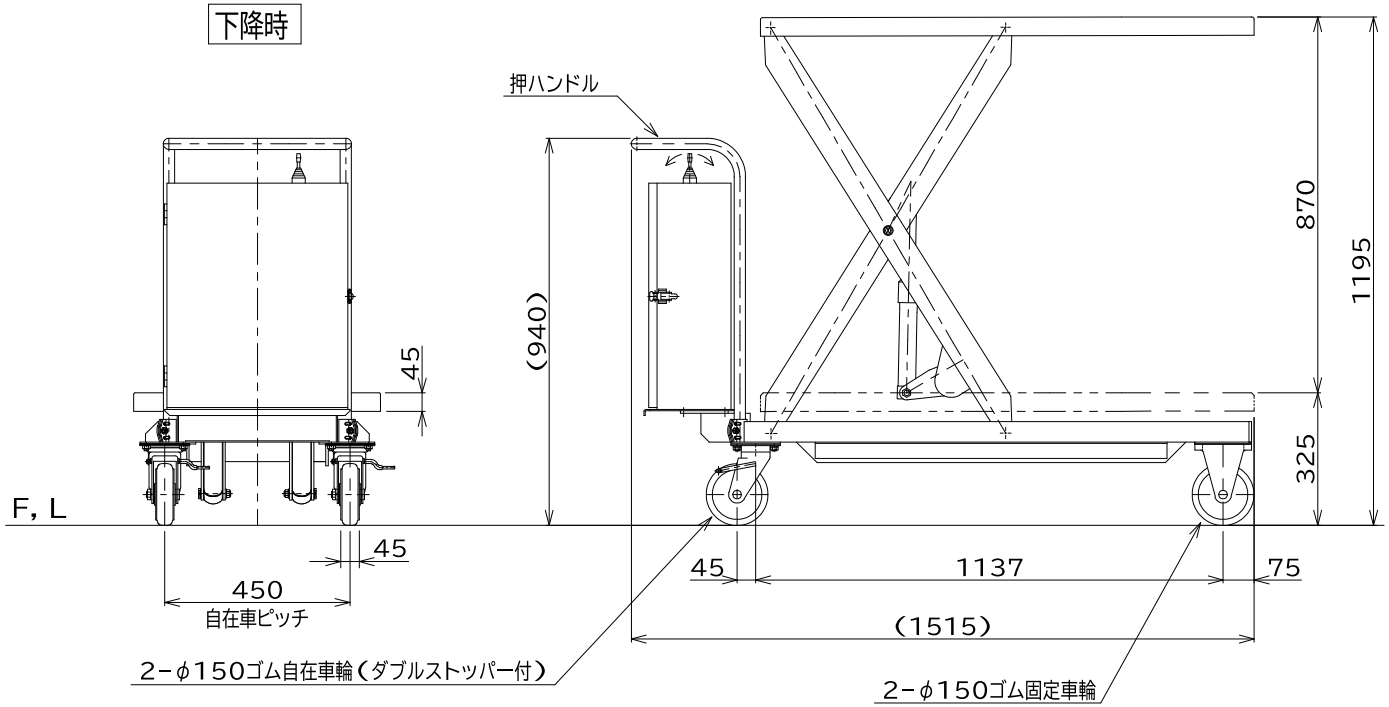

⚠ 押しハンドル色削除 2024/2/9

品名	ゴールドリフター	
型式	GLD-400L	
図面番号		
平成31年 1月 1日		B-4
検図	作図	尺度
		1/15

東正車輌株式会社