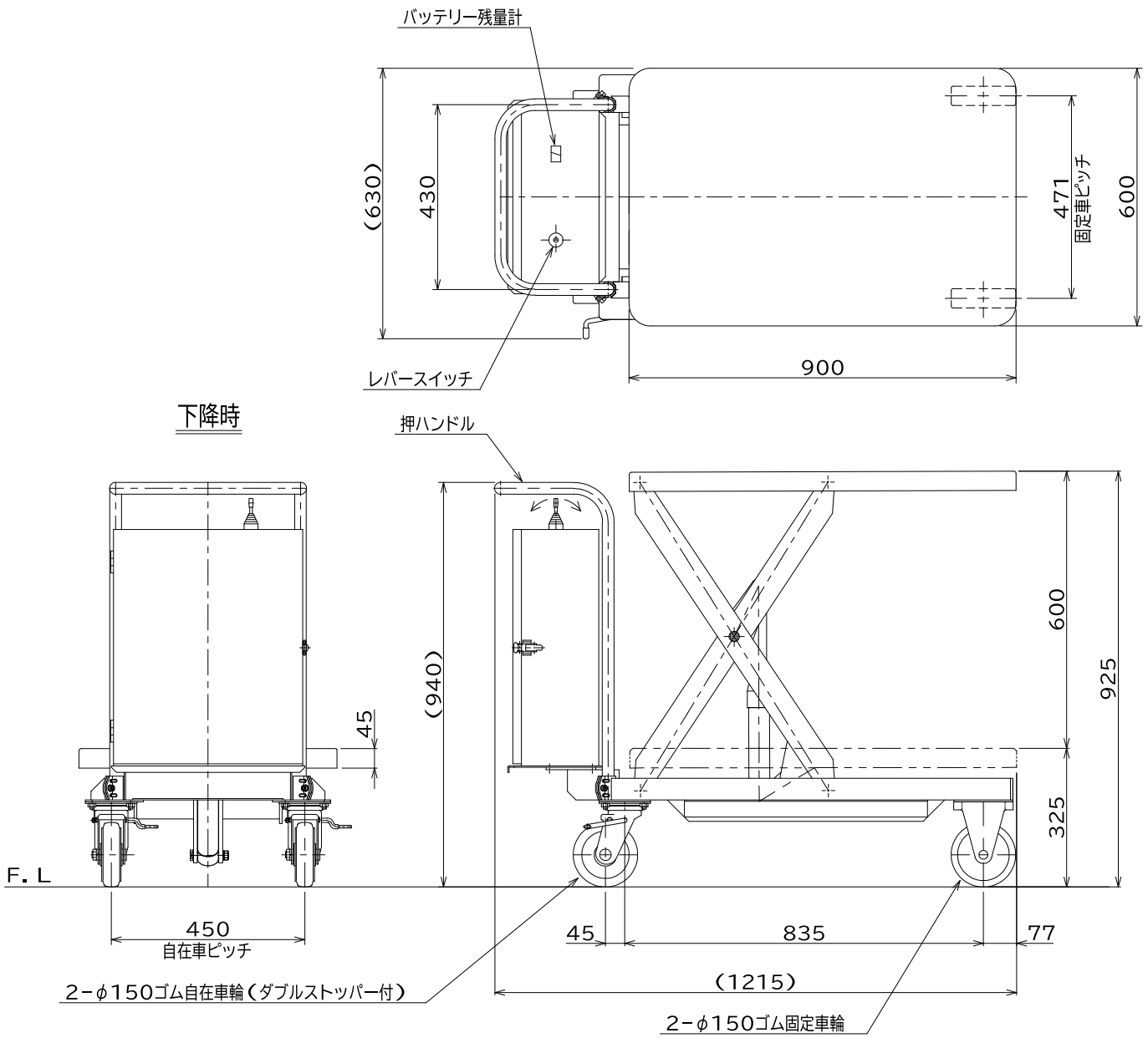

仕様		
型式	GLD-400M	
均等荷重	400	kg
テーブル寸法	900L×600W	mm
テーブル高サ	325~925	mm
ストローク	600	mm
全長	1215	mm
全幅	630	mm
全高	940	mm
リフト方式	電動油圧式	
モーター	DC12V、0.7kw	
ポンプ	0.51 cc/rev	
バッテリー	EB-35	
充電器	搭載型自動充電器	
	入力AC100V	
上昇時間	無負荷 5, 負荷 8	秒
下降時間	無負荷11, 負荷 6	秒
自重	約 120	kg
塗装	粉体塗装	
⚠ 塗装色(マンセル値)	10R4/13	

⚠ 押しハンドル色削除 2024/2/9

品名	ゴールドリフター	
型式	GLD-400M	
図面番号		
平成31年 1月 1日		B-4
検図	作図	尺度
		1/12

東正車輌株式会社