R.F. YAMAKAWA

組立の目安
5−15分

カッコ ファブリックソファ 片側・両側パネルタイプ 組立説明書

RFFBS-72BE(GN, LG), RFFBS-7612(8012, 7615, 8015)BE(GN, LG)R(K)-P, NC-1529-BK

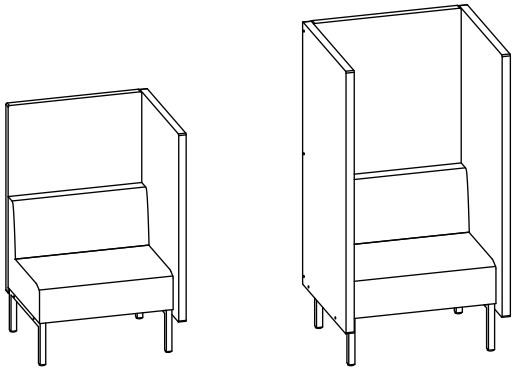

＜片側パネルタイプ＞　＜両側パネルタイプ＞

組み立て方やお手入れに困ったら

アールエフヤマカワ お客様相談室

※こちらの商品は、複数梱包に分かれております。

部材一覧

※部品の個数を参照し、不足や不具合がないかをご確認ください。不足や不具合があった場合は配送いたします。電話にて部品名をお伝えください。

ソファ　RFFBS-72BE(GN, LG)

Ⓐソファ ×1

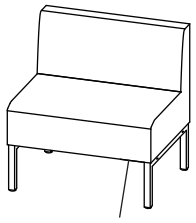

コンセント取付け用板が取付済

Ⓑ配線テープ ×2

Ⓐ座面裏に取付済

コンセント（別売）　NC-1529-BK

Ⓒ2ヶ口コンセント ×1

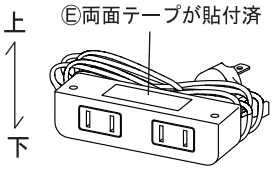

Ⓓ十字穴付き皿タッピンねじ ×2

(M3×16)

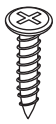

Ⓔ両面テープ ×1

Ⓒ2ヶ口コンセントに貼付済

片側用パネル　RFFBS-7612(7615)BE(GN, LG)K-P

Ⓕ片側用 背面パネル ×1

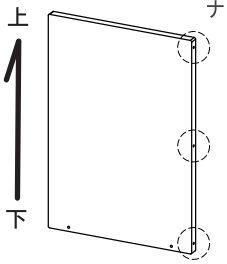

片側のみにナットがあります

Ⓖ片側用 側面パネル ×1

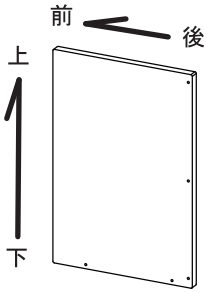

Ⓙ六角穴付き平ねじ ×7

(M8×55)

Ⓚ六角レンチ

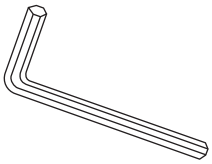

両側用パネル　RFFBS-8012(8015)BE(GN, LG)R-P

Ⓗ両側用 背面パネル ×1

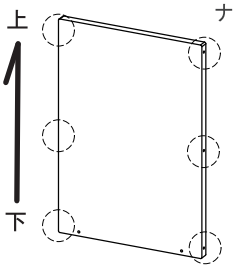

両側にナットがあります

Ⓘ両側用 側面パネル ×2

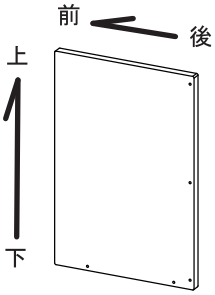

Ⓙ六角穴付き平ねじ ×12

(M8×55)

Ⓚ六角レンチ

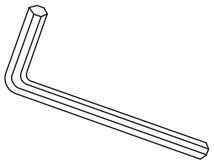

20230220

コンセント付きの場合

■コンセント付きでない場合は、それぞれ手順 3 より組み立てを行ってください。

1 Ⓒ2 ヶ口コンセントに取り付け済みのⒺ両面テープの剥離紙をはがしてください。

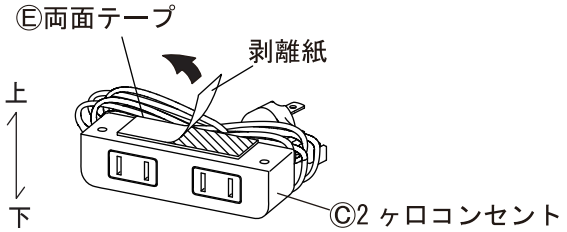

2 Ⓐソファの座面裏に取り付け済みの、コンセント取付け用板に空いている下穴に合わせ、Ⓒ2 ヶ口コンセントを貼り付けます。その後、Ⓓ十字穴付き皿タッピンねじでⒸ2 ヶ口コンセントを組み付けてください。
必要に応じて、Ⓒ2 ヶ口コンセントのコードをⒷ配線テープでソファ裏面のお好みの位置に固定してください。

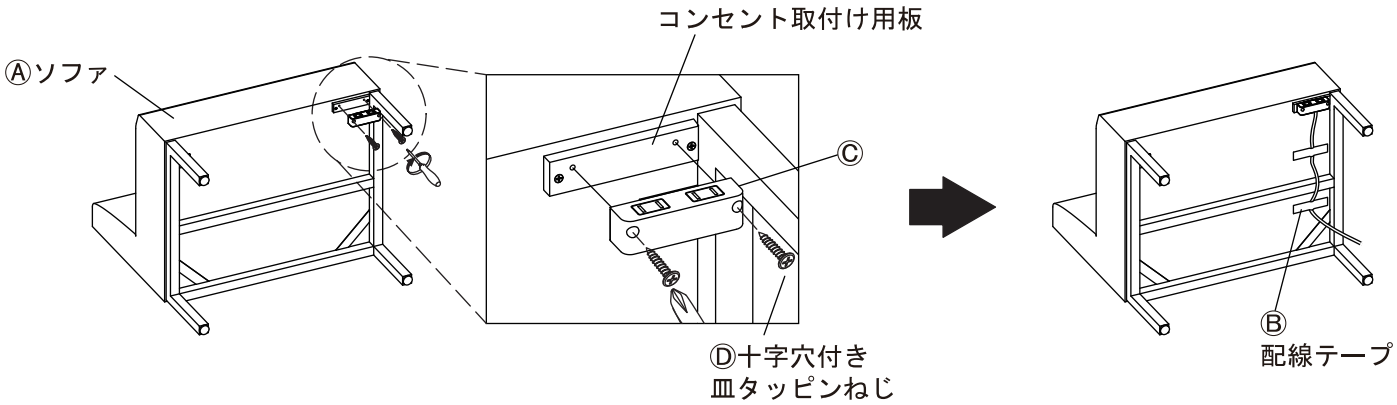

■完成形により手順 3 以降の組立方法が異なります。下記をご参照頂き、該当するページをご確認ください。

ソファ単体使用時	片側パネルタイプ	両側パネルタイプ
2 ページへお進みください。	3 ページへお進みください。	4 ページへお進みください。
	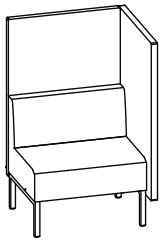	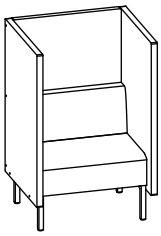

ソファ単体使用時

3 傾斜のない平らな場所に設置してください。
2 人以上で慎重に起こし、座面と床が平行になるようにアジャスターを回して調整してください。

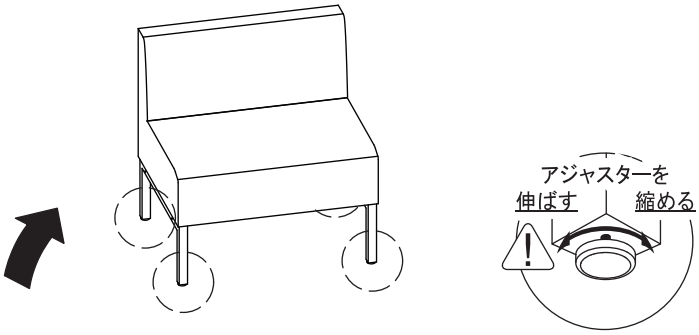

20230220

月曜日−金曜日（祝日を除く）AM9:00−PM5:00
アール・エフ・ヤマカワ株式会社 お客様相談室 ☎0120-204-208

片側パネルタイプ

3

Ⓐソファに、Ⓕ片側用背面パネルを取り付けます。
Ⓚ六角レンチを使い、Ⓙ六角穴付き平ねじで**ゆるめに**組み付けてください。
※側面パネルを取り付ける方向に、ナットが見えるように取り付けてください。

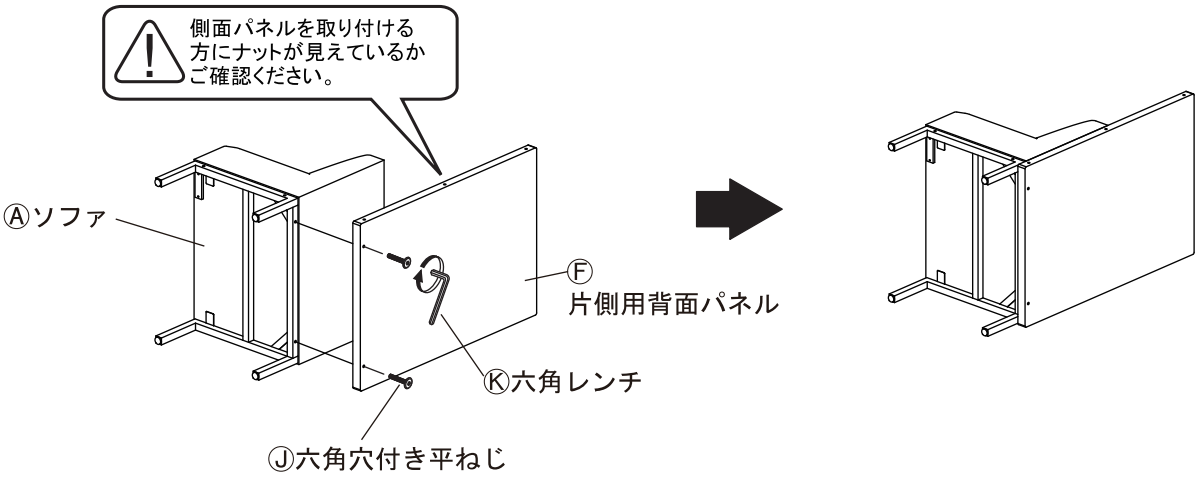

※図は向かって右側に側パネルを取り付ける場合

4

3 で組み付けた本体に、Ⓖ片側用側面パネルを取り付けます。
Ⓚ六角レンチを使い、Ⓙ六角穴付き平ねじで**ゆるめに**組み付けてください。

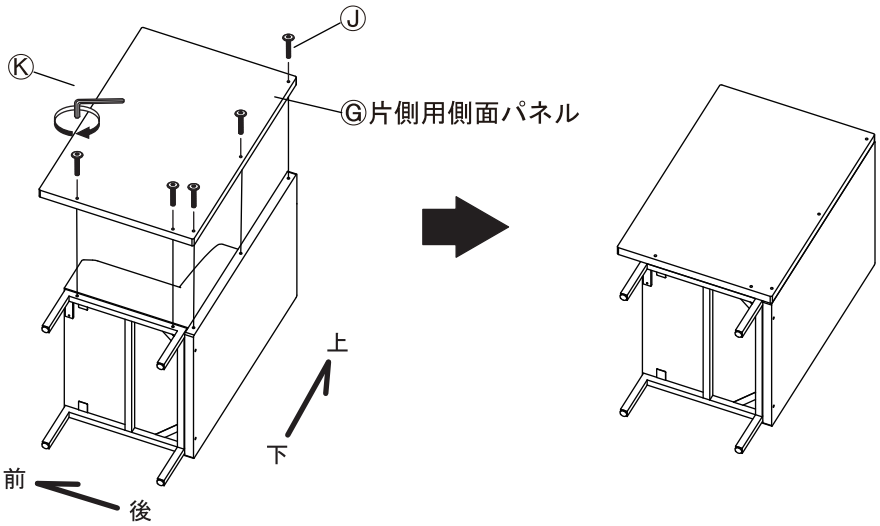

5

2 人以上で慎重に起こし、Ⓚ六角レンチで全てのⒿ六角穴付き平ねじを増し締めしてください。
その後、傾斜のない平らな場所に設置し、座面と床が平行になるようにアジャスターを回して調整してください。

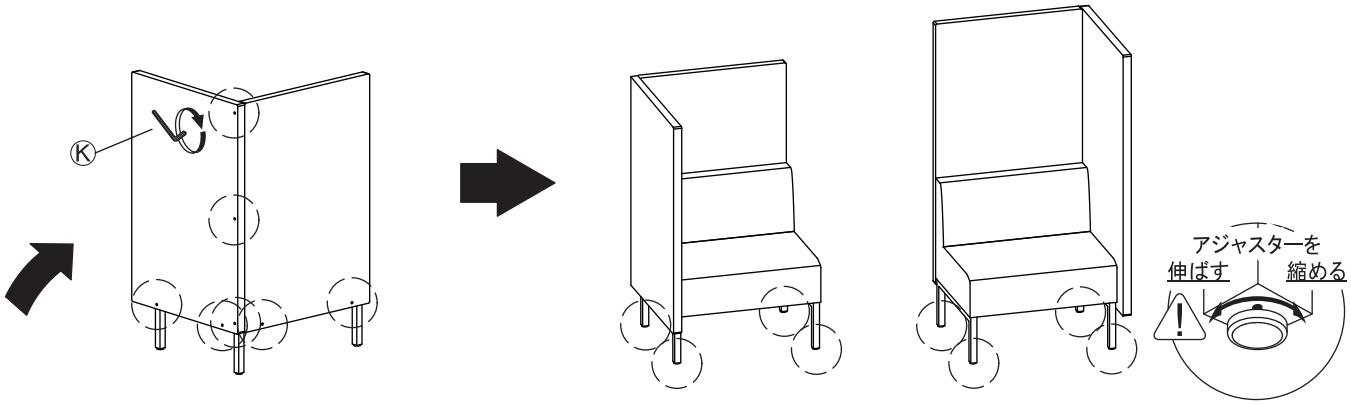

20230220

月曜日−金曜日（祝日を除く）AM9:00−PM5:00
アール・エフ・ヤマカワ株式会社 お客様相談室 ☎ 0120-204-208

両側パネルタイプ

3

Ⓐソファに、Ⓗ両側用背面パネルを取り付けます。
Ⓚ六角レンチを使い、Ⓙ六角穴付き平ねじで**ゆるめに**組み付けてください。

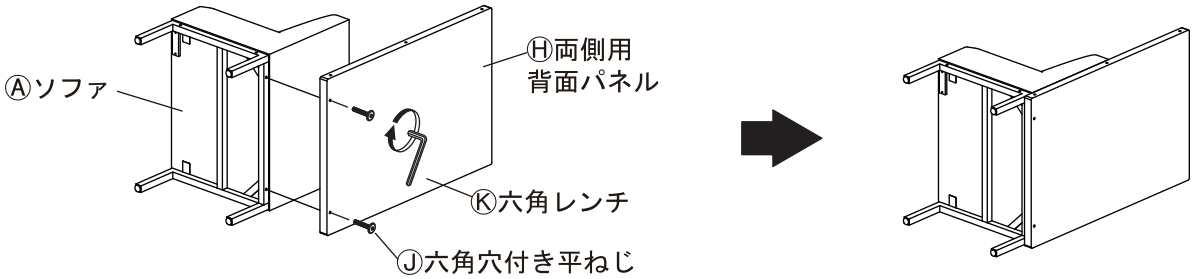

4

3 で組み付けた本体に、Ⓘ両側用側面パネルを取り付けます。
Ⓚ六角レンチを使い、Ⓙ六角穴付き平ねじで**ゆるめに**組み付けてください。

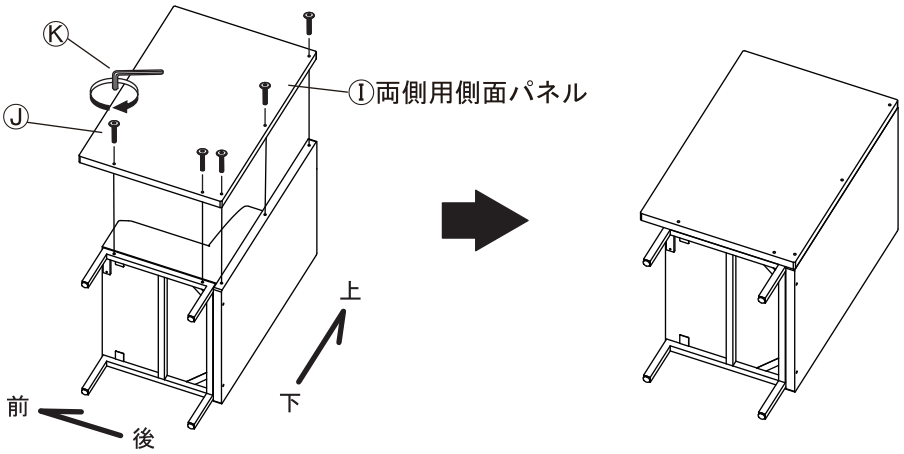

5

反対側も同様に組み立てます。
Ⓚ六角レンチを使い、Ⓙ六角穴付き平ねじで**ゆるめに**組み付けてください。

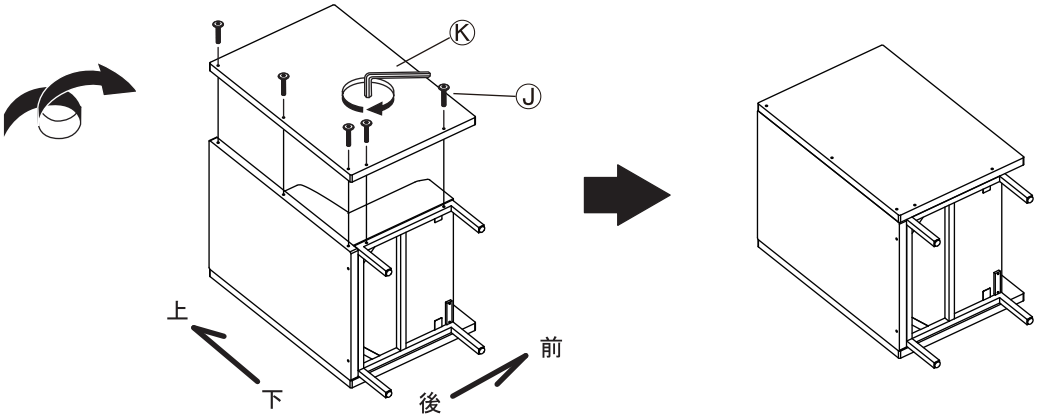

6

2 人以上で慎重に起こし、Ⓚ六角レンチで全てのⒿ六角穴付き平ねじを増し締めしてください。
その後、傾斜のない平らな場所に設置し、座面と床が平行になるようにアジャスターを回して調整してください。

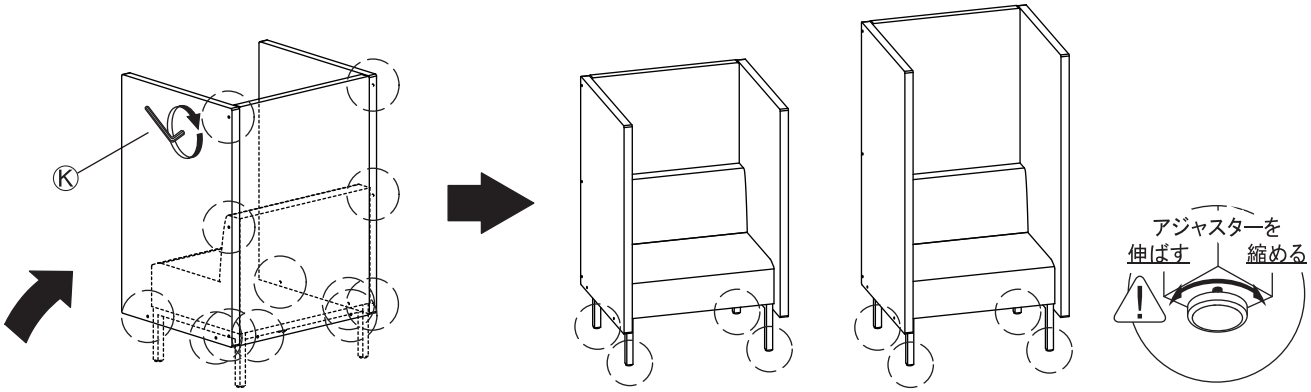

20230220

月曜日−金曜日（祝日を除く）AM9:00−PM5:00
アール・エフ・ヤマカワ株式会社 お客様相談室 0120-204-208

取扱上の注意

ご使用前にこの取扱上の注意をお読みになり正しくお使いください。
お読みになった後は大切に保管してください。

安全のために必ずお守りください

●積み重ねて保管しないでください。倒れてケガをする恐れがあります。
●座面の上に立ったり、踏み台など、椅子以外の用途に使用しないでください。
●外周部に片寄って重いものを載せないでください。倒れてケガをすることがあります。
●火気の側に近づけて設置しないでください。火災の原因となります。
●各部のねじ類が緩んだ状態で使用しないでください。破損や転倒することがあります。
●異常を発見したらそのまま使用せず、販売元に相談してください。破損や倒れてケガをすることがあります。
●用途以外には絶対に使用しないでください。思わぬ事故が発生することがあります。
●分解や改造をしないでください。破損やケガをすることがあります。
●傾斜のない平らな場所へ設置し、滑りやすい床面では使用しないでください。
●物を載せたまま移動しないでください。破損やケガをすることがあります。
●安全上、構造上の理由により仕様を予告なく変更する場合があります。
●ご使用前にアジャスターを床に合わせて高さ調節してください。アジャスターの調整時は手や足を挟まないように気を付けてください。
●商品を移動させる際には、二人以上でゆっくり行ってください。段差などで破損する場合があります。
●商品を移動させる際には、コンセントをつなげたまま移動しないでください。
●この表示を無視して誤った取扱いをしますと、死亡又は重傷を負ったり、傷害または物的損害が発生する場合があります。その場合の責任は負いかねますのでご了承頂きますようお願いいたします。

使用上の注意

▲直射日光・暖房器具などの高熱を避けてください。変色・変形することがあります。
▲湿気の多いところに設置しないでください。腐食・変色・変形することがあります。
▲板面に硬いものを落としたり、ぶつけたりしないでください。破損する事があります。
▲加熱した鍋やヤカンなどを直接置かないでください。
▲屋外や水がかかるような場所でのご使用は避けてください。変色・変形することがあります。
▲液体物が付着した場合は、放置せずにすみやかに拭き取ってください。化粧面が変色、変形する場合があります。
▲大変危険ですのでお子様だけで操作移動をしないようお願いします。ケガや破損を招く恐れがあります。
▲ご使用の環境により、床面にアジャスター・キャスター等の商品接触による変色や跡が付くことがあります。特にフローリングやクッションフロアでご使用の際はご注意ください。

お手入れ方法

◆まずホコリやゴミを取り除き、ブラシ等で布目に沿ってブラッシングし、同時に掃除機でそのホコリを吸い取ってください。
◆油性のシミがある場合はカット綿などにベンジンを付けて叩きながら落としてください。
◆熱い湯で硬く絞ったタオルに、中性洗剤等を付けて、力を入れずに布目方向（縦横）に汚れが落ちるまで繰り返し拭いてください。
◆硬く絞ったきれいなタオルで水拭きをし、さらに乾拭きをしてください。
◆シンナー等の使用は避けてください。変色・変形の原因となる場合があります。
◆ねじ類は必ず増し締めをしてください。

⚠ コンセントに同封されている取扱上の注意も合わせてご確認ください。

組み立て方やお手入れに困ったら
アールエフヤマカワ お客様相談室

＜品質表示＞

外形寸法（mm）	幅	奥行き	高さ	座面高さ
RFFBS-72BE(GN,LG)	720	560	730	430
RFFBS-72(7612)BE(GN,LG)(K-P)	760	700	1230	430
RFFBS-72(8012)BE(GN,LG)(R-P)	800	700	1230	430
RFFBS-72(7615)BE(GN,LG)(K-P)	760	700	1500	430
RFFBS-72(8015)BE(GN,LG)(R-P)	800	700	1500	430
/NC-1529-BK				

材質	
構造部材	天然木、合板、金属（鋼）
脚部	金属（鋼）
張り材	布（ポリエステル）
クッション材	ウレタンフォーム

アール・エフ・ヤマカワ株式会社　☎0120-204-208

PSE
定格電圧:100V　屋内用
アール・エフ・ヤマカワ株式会社

商品チェック

当社製品をお買い上げいただき、誠にありがとうございます。
安全に永くお使い頂くために、お客様ご自身での製品チェックにご協力をお願い致します。

不良により返品や交換をご希望される場合は、問題箇所とお客様情報をご記入の上 FAX 頂くか、お電話にて弊社お客様相談室までお問い合わせください。

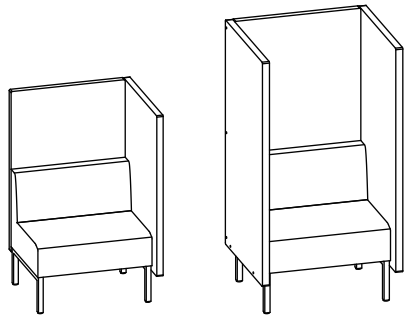

チェック項目

品質向上にご協力いただきありがとうございます。安全にお使いいただくため、下記項目は定期的にご確認ください。

☐ **本体に破損や変色・変形は見当たらないか**
…異常を発見した場合はお問い合わせください。

☐ **隙間やグラつきはないか**
…全てのねじがしっかりと締め付けられているかご確認ください。
ねじにゆるみがないよう、定期的に増し締めしてください。

☐ **完成図との相違は見当たらないか**
…安全にお使い頂くため、取扱上の注意は必ずお守りください。

その他問題事項があった場合、枠内へのご記入をお願い致します。

ご協力いただきありがとうございました。

ご　氏　名	
お電話番号	
ＦＡＸ番号	

月曜日-金曜日(祝日を除く)
AM9:00～PM5:00
アール・エフ・ヤマカワ株式会社
お客様相談室
☎0120-204-208
FAX 059-256-5333

申　込　番　号	
品　　名	カッコ ファブリックソファ
商　品　番　号	
お　買　上　日	年　月　日
お買上サイト名	

MADE IN CHINA 20230220