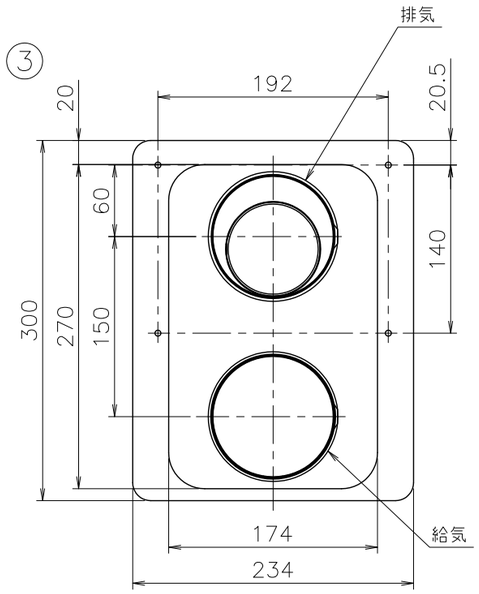


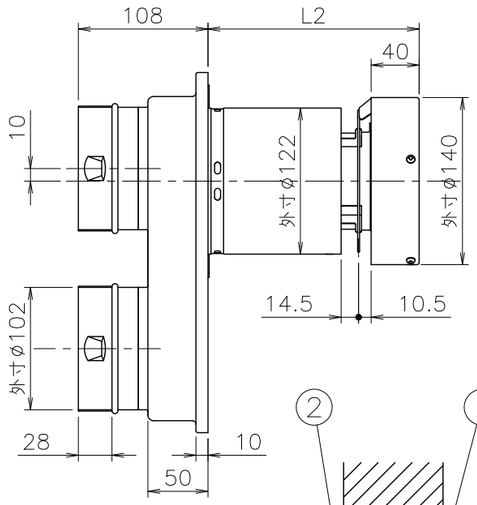


取付姿勢

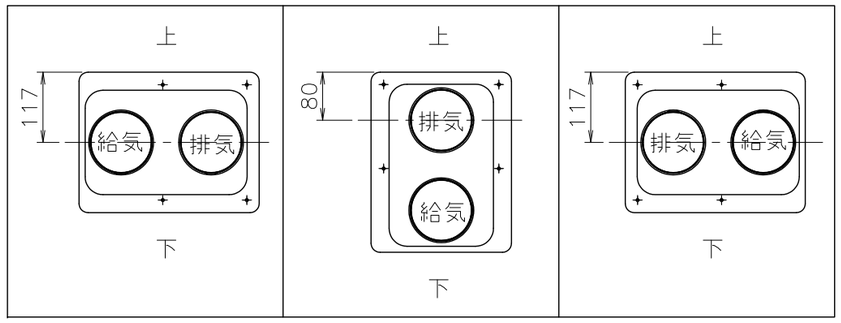


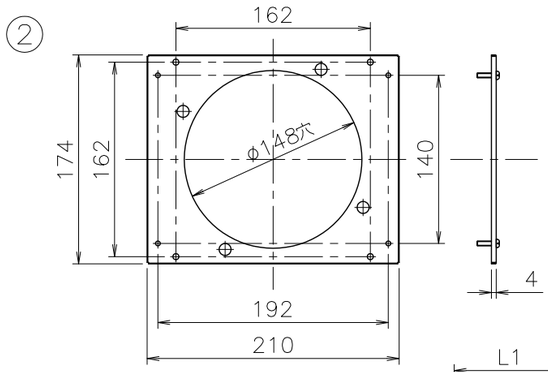


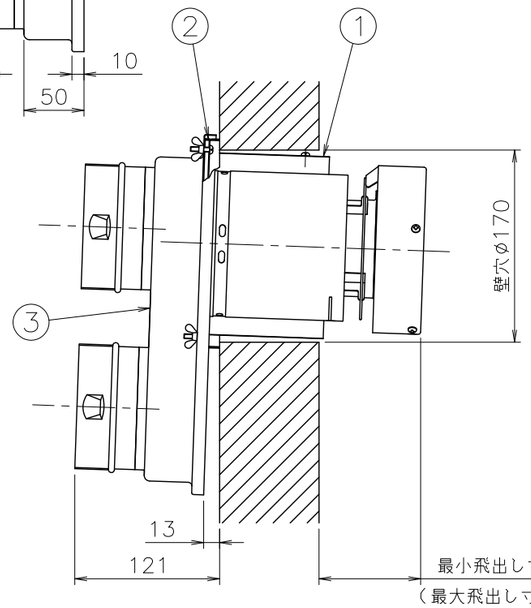


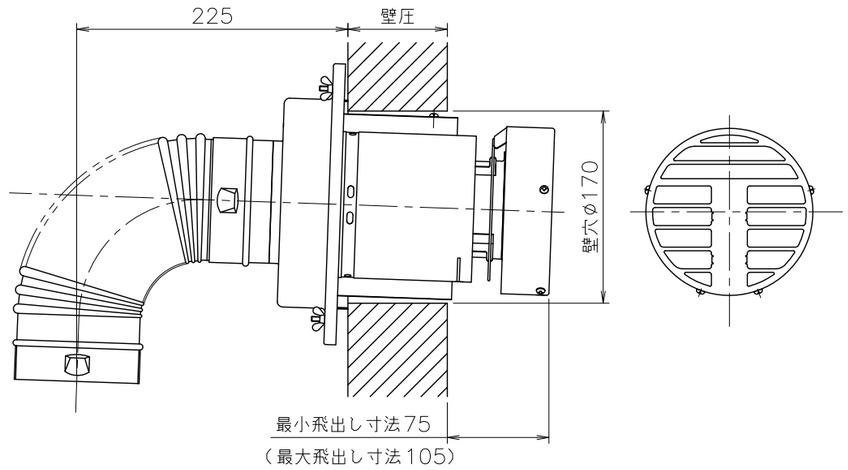


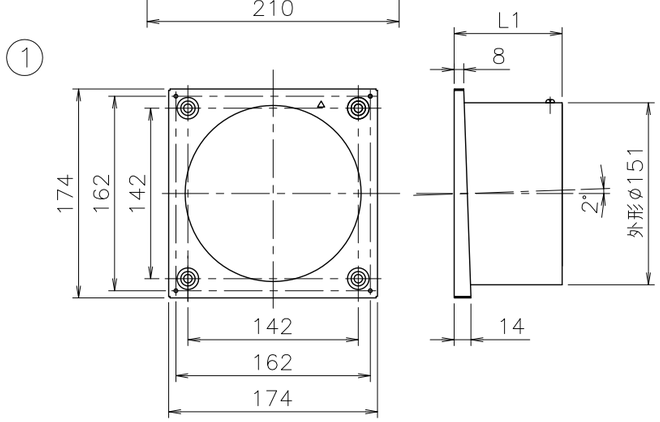


| 品番 | 名称 | 材質 | 備考 |
|---|---|---|---|
| 1 | スリーブ | ステンレス鋼板 | t0.5 |
| 2 | フランジ取付板 | ステンレス鋼板 | t0.6 |
| 3 | 本体 | ステンレス鋼板 | t0.5 |

寸法表　　単位（mm）

| トップ名称 | 適応壁厚 | L1 | L2 |
|---|---|---|---|
| FF-100-100 | 90～130 | 90～130 | 176～216 |
| FF-100-200 | 130～210 | 130～210 | 216～296 |
| FF-100-400 | 210～370 | 210～370 | 296～456 |
| FF-100-700 | 370～690 | 370～690 | 456～776 |

注）L1及びL2寸法調節ピッチは10mmです。

| 納入仕様図 | | | | | | |
|---|---|---|---|---|---|---|
| 製品名 | FF-100 | | | | | |
| 図名 | 名称寸法図 | | | | | |
| 尺度 | 1/1 | 原紙サイズ | A3 | 図番 | 10-042B | |
| 作成 | 1995.11.07 | 調整 | 2019. 3.29 | 株式会社ノーリツ | | |