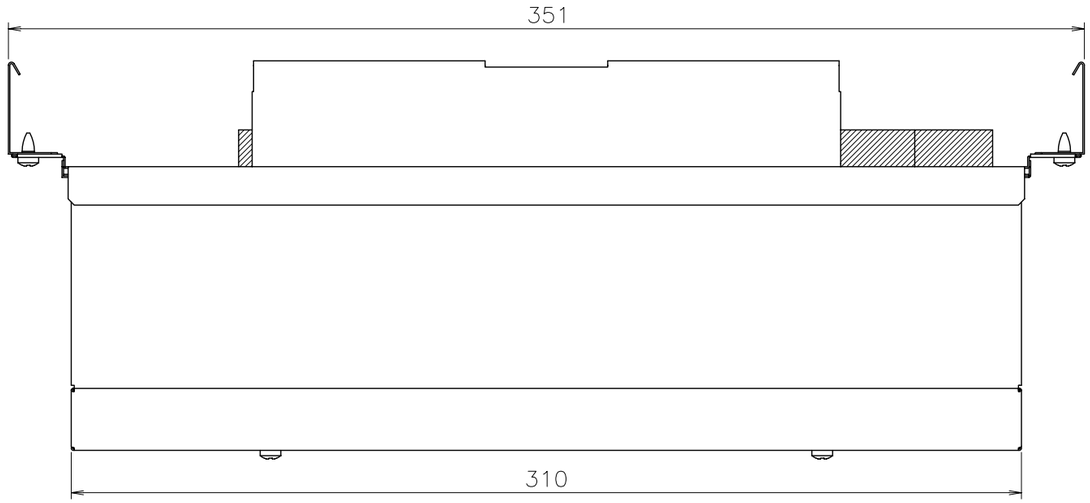

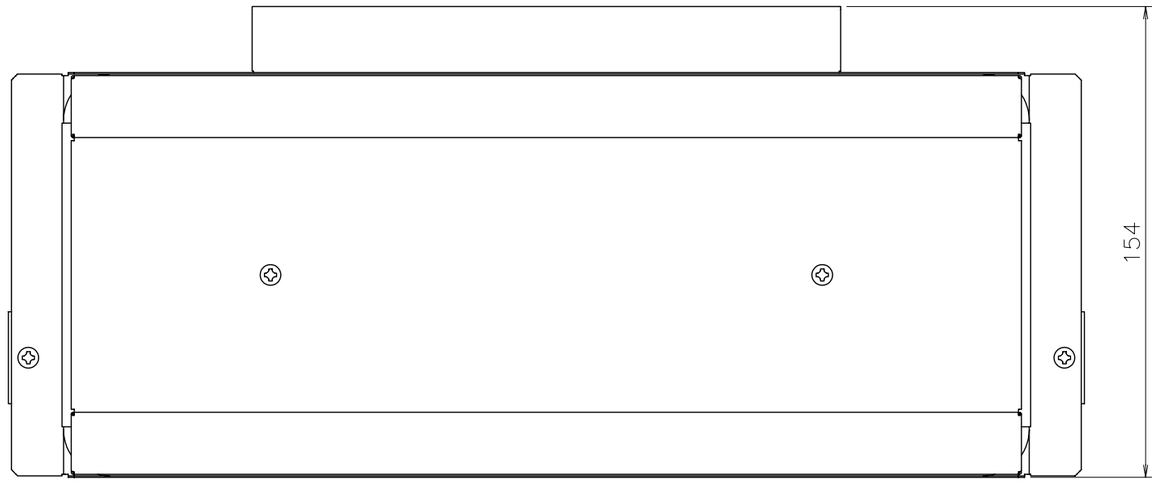

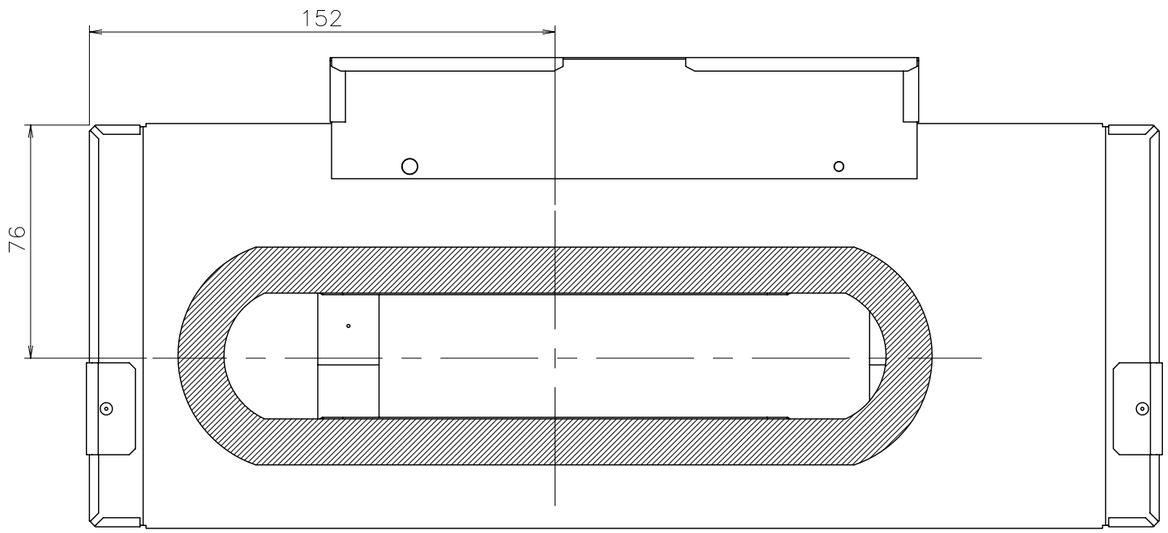

矢視A

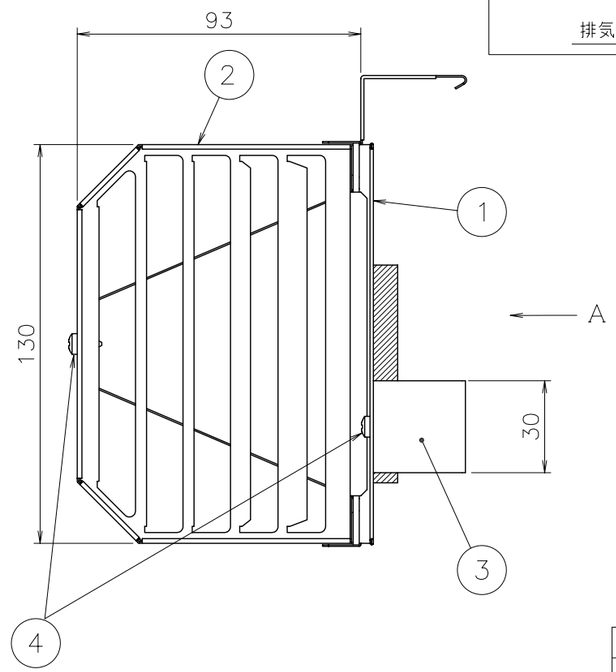

■取付完了図（概略）

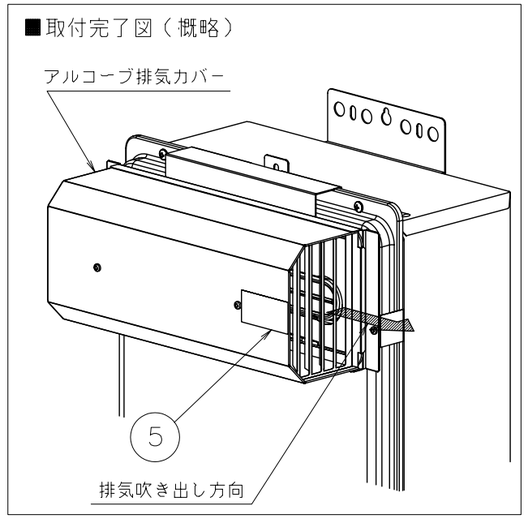

材　　質	板厚	質量（kg）
ステンレス鋼板	0.5	0.8

番号	付　　属　　品	個数
1	排気カバー下板SET	1
2	排気カバー本体SET	1
3	排気カバー取付板	2
4	タッピンネジ	4
5	注意ラベル	1
6	風量切替コネクタ	1

納入仕様図						
製品名	アルコーブ排気カバー　L38					
図名	名称寸法図					
尺度	1/2	原紙サイズ	A3	図番	WN-13-0297	
作成	2013. 8.26	調整		株式会社ノーリツ		