（単位：mm）

本体操作部リモコン（組付品）RC−7615−A（尺度1／4）

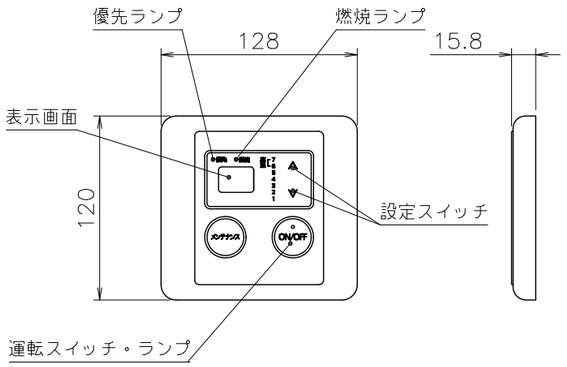

■転倒防止板（付属部品）（尺度フリー）

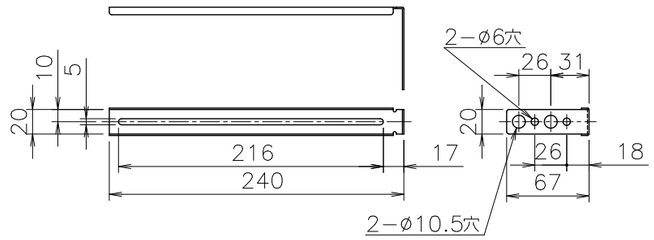

材質	板厚
鉄	1.2

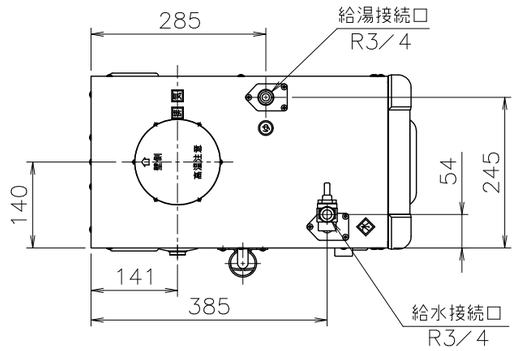

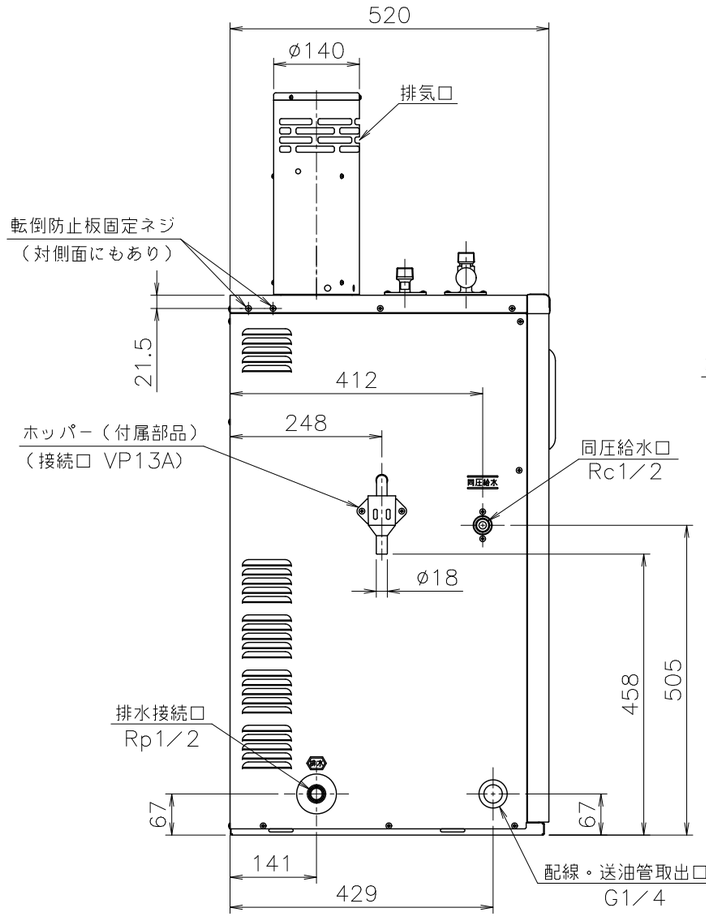

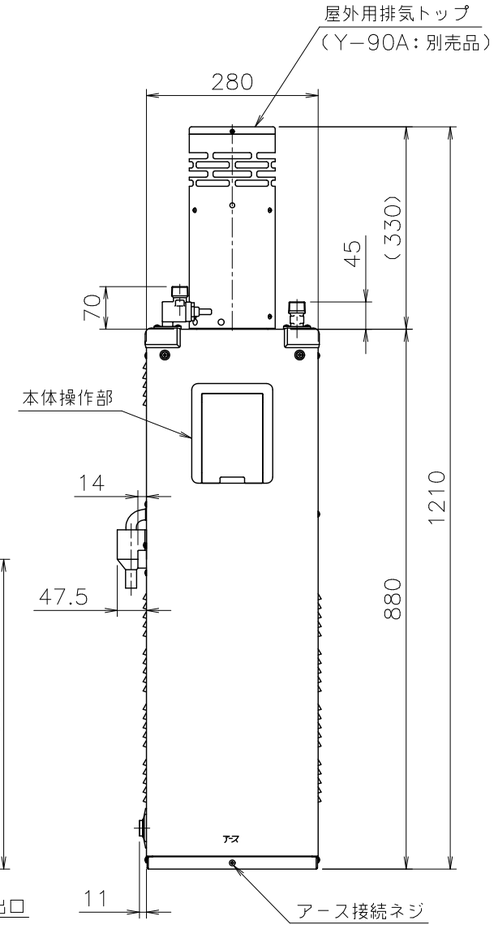

■仕様表

項目		仕様	
製品名		OX−H4716YV	OX−H4716YSV
型式の呼び		OX−H408YV	OX−H408YSV（OX−H408YV）
種類	燃焼方式	圧力噴霧式	
	給排気方式	屋外用開放形・屋外用強制排気形	
	給水方式<設定圧力>	水道直結式（減圧弁・逃し弁内蔵形）<減圧弁：170kPa（1.73kgf／cm²）・逃し弁：190kPa（1.94kgf／cm²）>	
	加熱形態	貯湯式急速加熱形	
点火方式		高圧放電式	
最高圧力		0.2MPa（2.0kgf／cm²）	
最高給水圧力		750kPa（7.65kgf／cm²）以下	
外形寸法		高さ880mm×幅280mm×奥行520mm	
質量（本体）		32kg（満水時：46kg）	
配管接続口径	給水・給湯	R3／4（20A）	
	排水	Rp1／2（15A）	
	送油管	G1／4	
電気関係	電源	AC100V 50／60Hz	
	消費電力	77／74W	
		凍結予防ヒータ：32W	
	待機時消費電力	2.7W	
	電源コード長さ	約2.5m（機器外長さ）	
材質	本体外装	カラー鋼板	ステンレス鋼
	排気筒接続口	ステンレス鋼	
	熱交換器	ステンレス鋼	
本体外装色		GQホワイト（近似色：マンセルNo.9.3YR8.4／1.0）	—
使用燃料		灯油（JIS1号灯油）	
熱交換器容量		13.8L	
伝熱面積		0.96m²	
排気筒の呼び径		ø106mm（排気アダプタセットHVK−A使用時）	
排気温度		260°C以下	
騒音レベル		51dB（Aレンジ）	
安全装置		・対震自動消火装置・点火安全装置・燃焼制御装置・空だき安全装置・過熱防止装置・空だき防止装置・温度ヒューズ・過圧防止安全装置・停電安全装置・誘導雷保護装置・電流ヒューズ・凍結予防装置・漏電安全装置	
ソーラー接続		不可	
付属部品		・送油管用袋ナット・ホッパー・操作部カバー・取付部材一式	
別売品		・リモコンコードM・給油検知装置FC−1・FC−1用コード20A・屋外用排気トップY−90A・排気アダプタセットHVK−A・オイルタンク（各種）他	

■能力表（JIS S 2075,JIS S 3024に基づく性能値）

項目			能力
給湯	連続給湯出力		45.0kW（38,700kcal／h）
	出湯量	水温＋25°C	約25.8L／分（出湯量は湯水混合時）
		水温＋40°C	約16.1L／分（出湯量は湯水混合時）
	湯温調節範囲		1〜7［約25°C〜約80°C（7段階）］
燃料消費量			51.4kW（5.0L／h）

■浴槽への給湯時間（湯水混合時）

季節	上昇温度	給湯所要時間		
		160L（1人用）	180L（1.5人用）	210L（2人用）
冬	8°C→43°C	約9分	約10分	約11分
春・秋	18°C→43°C	約6分	約7分	約8分
夏	28°C→43°C	約4分	約4分	約5分

給水装置認証登録番号	OW5005

■固定仕様と付属部品諸元

固定場所	部材仕様		設置種別	固定本数
	種類	引張耐力		
木壁固定	丸木ネジ（JIS）ø4.8×38（付属部品）	0.3kN／本以上（木下地15mm） 0.2kN／本以上（木下地12mm）	据置（上部固定有）	2
RC・ALC壁固定	丸木ネジ（JIS）ø4.8×38（付属部品） フィッシャープラグSX 6×30（現場手配）	0.3kN／本以上 （左記の木ネジとプラグの組合せ時）	据置（上部固定有）	2

※本製品の設置・転倒防止の措置は、国土交通省告示第1447号「建築設備の構造耐力上安全な構造方法を定める件の一部を改訂する件」に対応しています。

※各特性値及び付属部品・別売品は、予告なく変更する事があります。

注記
※排気延長は、指定された排気トップを使用し、3曲がり7m以内にしてください。（排気筒口径：ø106）
※本体操作部リモコンを取り外し、台所リモコンとして使用できます。

納入仕様図						
製品名	OX−H4716YV, OX−H4716YSV					
図名	名称寸法図					
尺度	1/10	原紙サイズ	A3	図番	WN−21−0659	
作成	2022. 3.10	調整	A	2022.12.28	株式会社ノーリツ	