

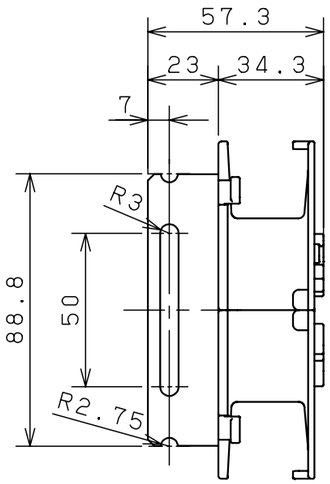

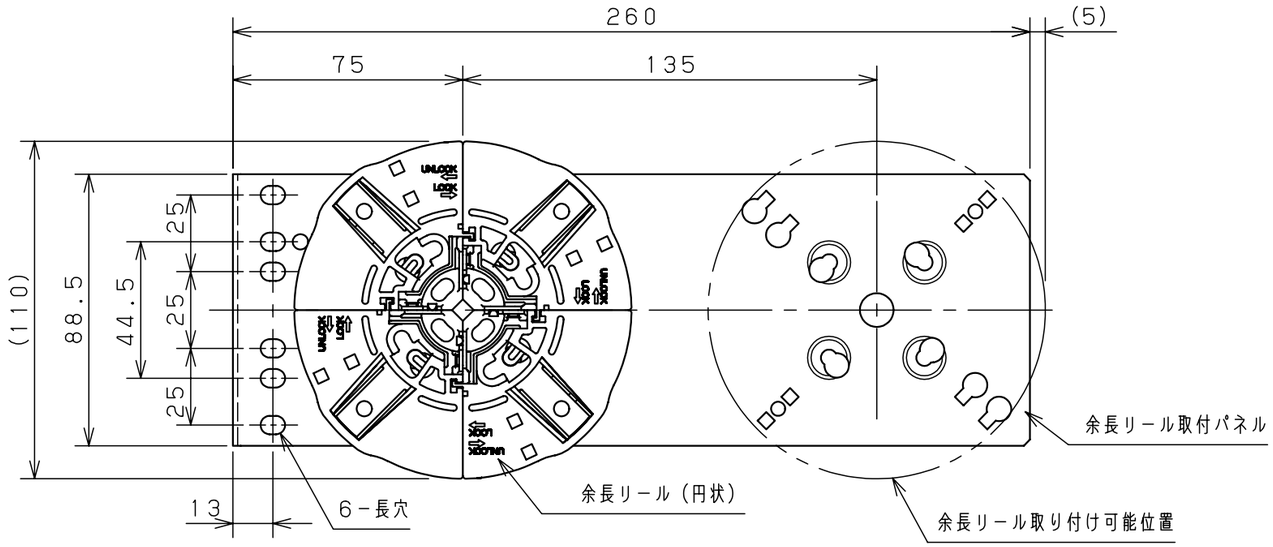

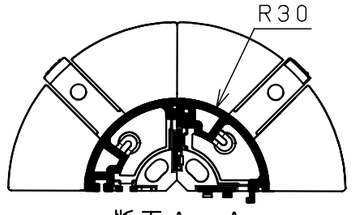

断面Ａ－Ａ

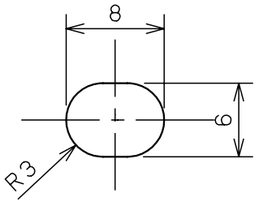

長穴詳細（２：１）

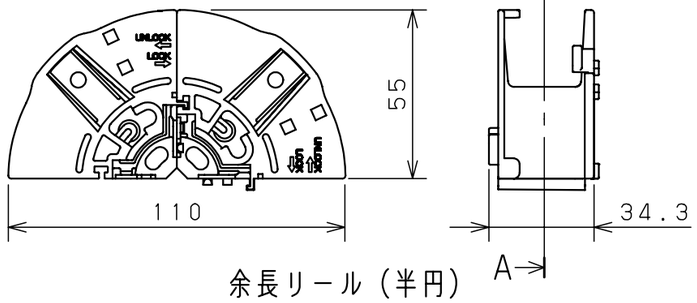

余長リール（半円）
（２セット入り）

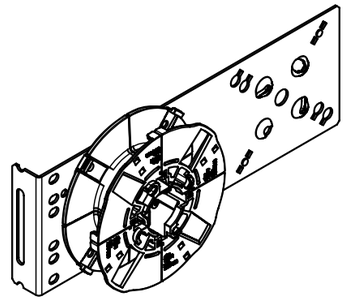

余長リール（円状）取付イメージ

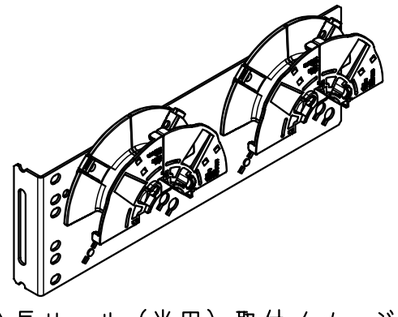

余長リール（半円）取付イメージ

製　品　仕　様

余長リール取付パネル	アルミｔ１．５
デザイン塗装	ブラック（N1．0）
余長リール	樹脂製（クリーム色）
付属品	
+Sタイトフランジ六角ボルト	２個

備考：余長リールはお客様取り付けとなります。
余長リールを円状で使用する場合は
余長リール（半円）を連結してご使用ください。

品名：余長リールユニット
RD96-1R

図番：1/1

A3基準	尺度	1/2	設計	水上	製図	野田	検図	小出

作成日 2016年 3月 23日

© NITTO KOGYO CORPORATION

日東工業株式会社