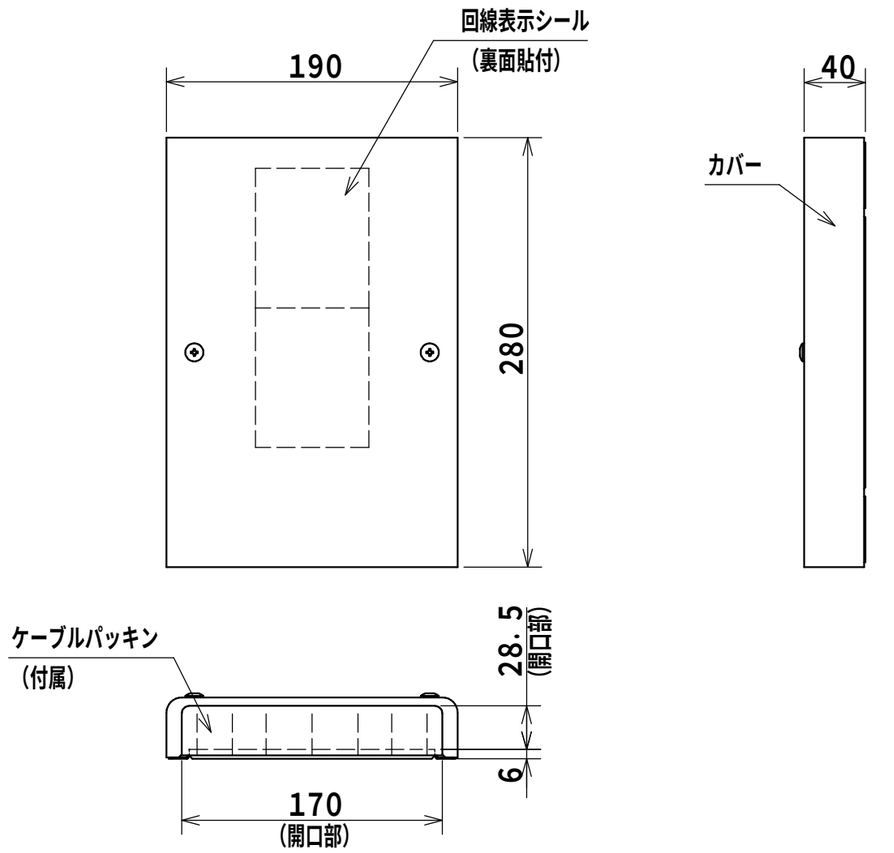

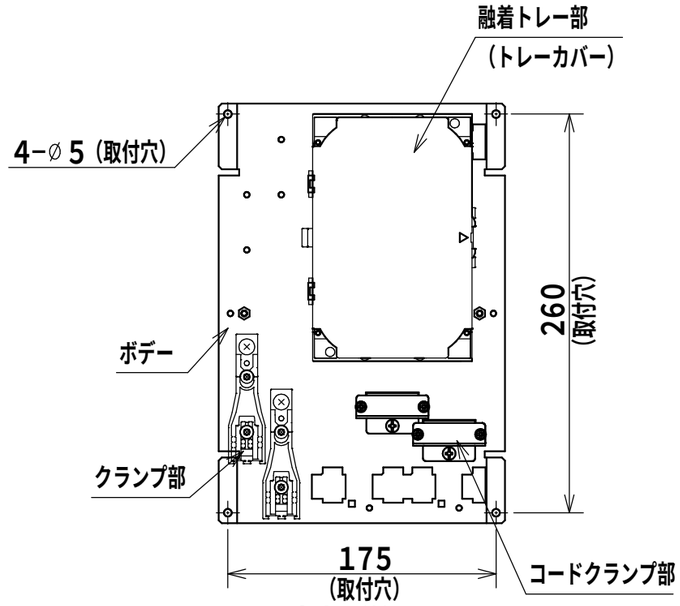

内部詳細図

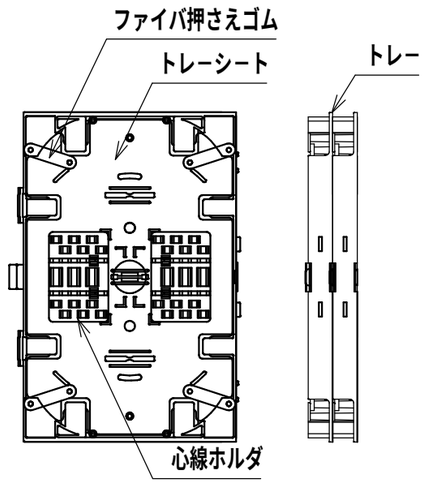

融着トレー部（1：3）

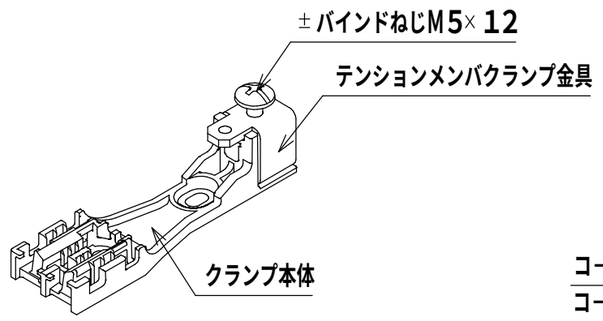

クランプ部

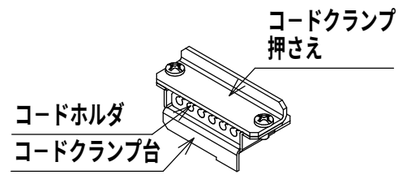

コードクランプ部

＊

製品仕様		
カバー	鋼板t0.8	
デザイン塗装	ペールホワイト（10YR8.5/0.5）	
ボデー	鋼板t0.8	1
フラット塗装	ペールホワイト（10YR8.5/0.5）	
クランプ本体	樹脂製	
テンションメンバクランプ金具	鋼板t2.3（クロメート）	
トレー	樹脂製	
トレーカバー	樹脂製	
トレーシート	PET	
心線ホルダ	樹脂製	
ファイバ押さえゴム	合成ゴム	2
回線表示シール（12心用）		
コードクランプ押さえ	鋼板t1.6（クロメート）	
コードホルダ	合成ゴム	
コードクランプ台	鋼板t1.0（クロメート）	
付属品		
補強熱スリーブ（単心用）	24本（SPX3-60S）	3
保護チューブ（6色，220mm）	1セット	
結束バンド	4本	
アダプタ番号シール	1枚	
ケーブルパッキン	2枚	
取扱説明書	1部	
		4

備考	融着接続24心以下です。 融着トレー：12心／1トレー トレーとコードクランプの位置を変更する事で 出線方向を変更できます。
品名	光接続箱（ユニット型　中心数タイプ） SPU-S24-L
図番	1/1

A3基準	尺度	1:4	設計	野田	製図	野田	検図	鈴木
作成日	2025年	12月	24日	D				

© NITTO KOGYO CORPORATION

NITO 日東工業株式会社