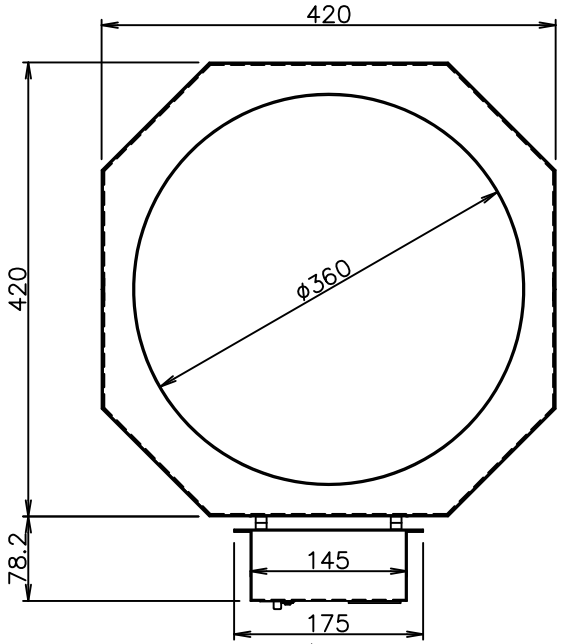

上 面

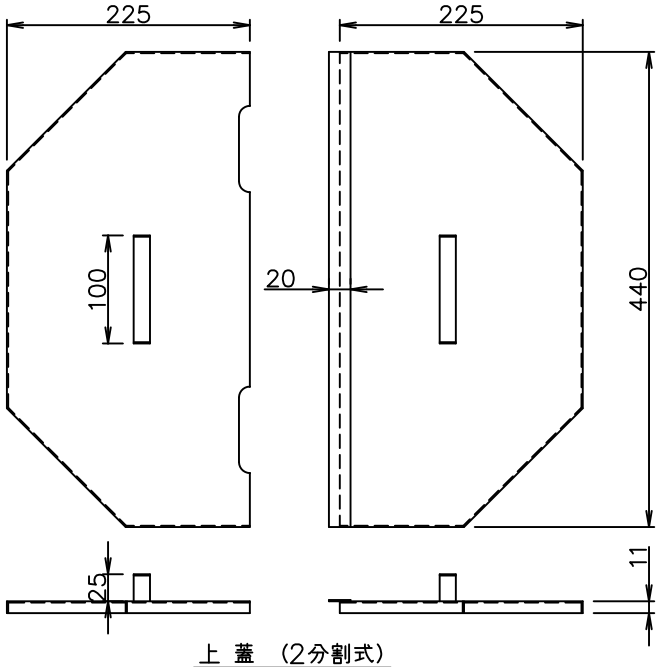

上 蓋 (2分割式)

電源仕様

使用電圧：単相200V
側面ヒータ負荷：1000W
底面ヒータ負荷：200W
①電源ケーブル：約3m付き

制御仕様

制御方式：ON／OFF制御
制御部：安全ブレーカ・温度調節器
温度設定範囲：常温~180℃
ヒーター保護：温度ヒューズ付き

塗装仕様

加熱面：黒色耐熱塗装
外装面：5G 5／10 半ツヤ焼付
上　蓋：5G 5／10 半ツヤ焼付

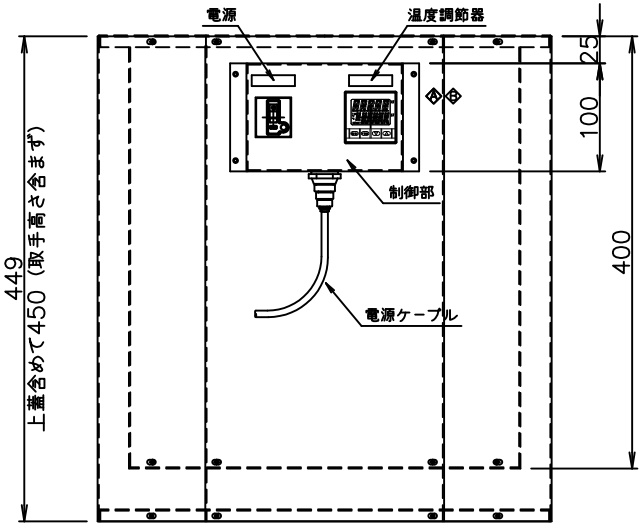

正 面

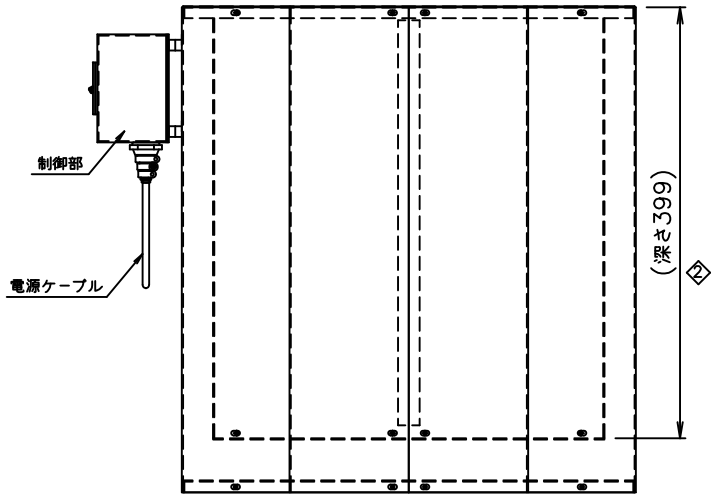

側 面

No	DATE	PREP'D	APP'D	REASON
◇				
◇				
◇				
②	25.12.23	T.T	T.T	深さ追加
①	12.07.26	T.H	T.H	電源仕様に「電源ケーブル:約3m付き」を追記

REVISION

DRAWN T.K	APPROVAL	SCALE N.T.S／mm	DWG.NO YD300-065
DESIGN S.F	SPEC.NO	株式会社ヤガミ YAGAMI INC.	TITLE ペール缶ヒーター　ＹＮＰ
CHECKED T.N	DATE 2011.02.12		CUSTOMER