内装ドア

Y戸車引戸（枠納まり）

ベリティス
商品 P.48
Ⓤオーダー P.554
Ⓤオーダー発注書 P.744

スタンダードレーベル　クラフトレーベル

寸法図（単位：mm）

固定枠　1間引違い

横断面図

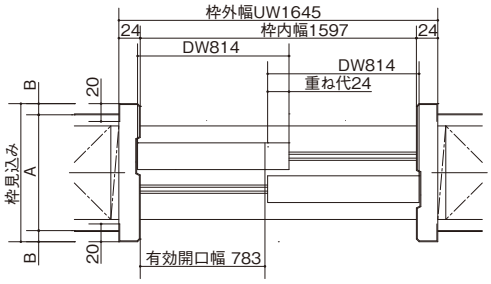

縦断面図

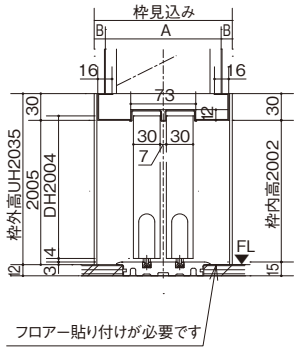

枠見込み	A	B
90	64	13
110	90	10
140	114	13
155	130	12.5
172	145	13.5
Ⓤ180	160	10
Ⓤ130	109	10.5

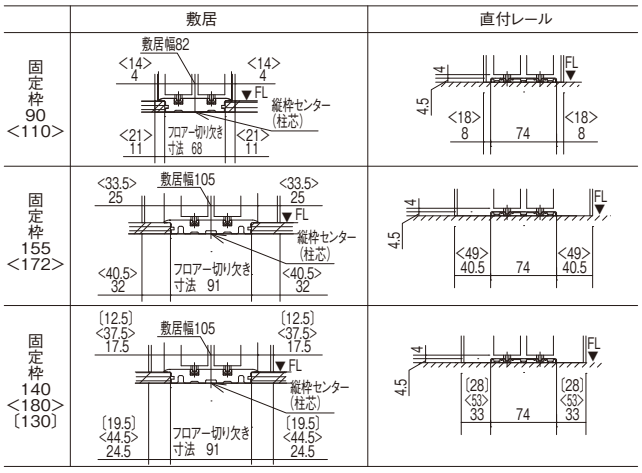

ケーシング枠　1間引違い

横断面図

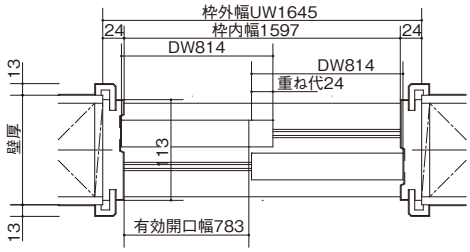

縦断面図

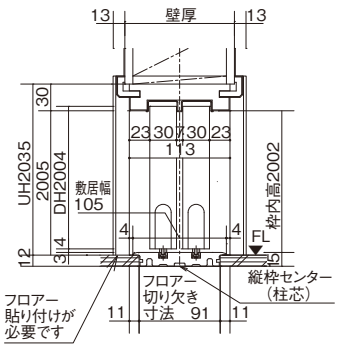

額縁	壁厚対応範囲
3型	123～138
4型	133～148
1型	149～164
2型	165～180
7型	113～121
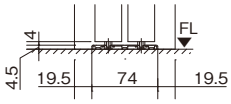
■直付レール