（単位：mm）

■追いだき配管工事の最大延長は、ø12.7銅管の場合：片道15m10曲がり、ø10樹脂管（継手内径ø8以上）の場合：片道15m以内です。

●上限：機器より浴槽を高く設置しないでください。
下限：機器底面から循環アダプターまで、1.5m以内にしてください。
●追いだき配管の途中に障害物がある場合は、高さ1.5m以内で1ヵ所としてください。

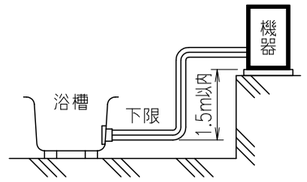

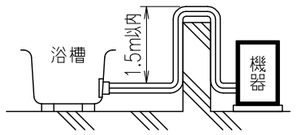

■能力表（JIS S 2075,JIS S 3027に基づく性能値）

項目			能力
給湯	連続給湯出力		45.0kW（38,700kcal／h）
	出湯量	水温＋25°C	約26.3L／分（湯水混合時）
		水温＋40°C	約16.5L／分（湯水混合時）
	湯温調節範囲		1～7［約25°C～約80°C（7段階）］
ふろ	追いだき能力（出力）		14.0kW（12,000kcal／h）
	湯温調節範囲		37°C～48°C（12段階）
	ポンプ機外揚程 50／60Hz		5L／分→94.8kPa（9.7mH₂O）
			10L／分→52.7kPa（5.4mH₂O）
燃料消費量			51.9kW（5.0L／h）

■ふろ追いだき能力

上昇温度	追いだき所要時間		
	160L（1人用）	180L（1.5人用）	210L（2人用）
湯温＋10°C上昇（33→43°C）	約15分	約16分	約19分

※追いだき所要時間は計算値です。

■ふろ自動お湯はり能力

季節	上昇温度	お湯はり所要時間		
		160L（1人用）	180L（1.5人用）	210L（2人用）
春・秋	18°C→43°C	約21分	約23分	約27分

条件：ふろ配管片道3曲がり6m、ø12.7銅管、給水圧245kPa=2.5kgf／cm²以上

給水装置認証登録番号	OW6002

■転倒防止板（付属部品）（尺度1／5）

材質	板厚
鉄	1.2

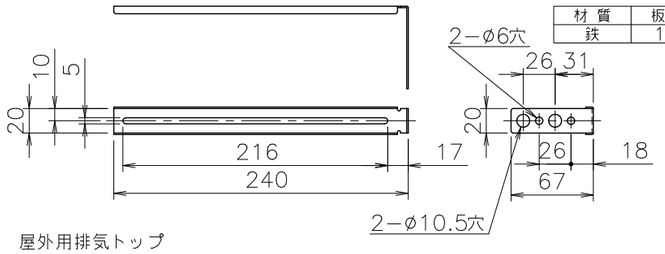

■仕様表

項目		仕様	
製品名		OTX−4717SAYV	OTX−4717SAYSV
型式の呼び		OTX−4717SAYV	OTX−4717SAYSV（OTX−4717SAYV）
種類	燃焼方式	圧力噴霧式	
	給排気方式	屋外用開放形・屋外用強制排気形	
	給水方式 <設定圧力>	水道直結式（減圧弁・逃し弁内蔵形）<減圧弁：78kPa（0.80kgf／cm²）・逃し弁：95kPa（0.97kgf／cm²）>	
	加熱方式	1缶2水路式	
	加熱形態	貯湯式急速加熱形	
	ふろ循環方式	強制循環式	
点火方式		高圧放電式	
使用圧力		0.1MPa（1.0kgf／cm²）以下	
最高給水圧力		735kPa（7.5kgf／cm²）以下	
外形寸法		高さ880mm×幅280mm×奥行520mm	
質量（本体）		36kg（満水時：50.0kg）	
配管接続口径	給水・給湯	R3／4（20A）	
	ふろ（往き・戻り）	R1／2（15A）	
	排水	Rp1／2（15A）	
電気関係	電源	AC100V 50／60Hz	
	消費電力	同時使用時：140／135W　凍結予防ヒータ：113W	
	待機時消費電力	2.0W	
	電源コード長さ	約2m（機器外長さ）	
材質	本体外装	カラー鋼板	ステンレス鋼
	排気筒接続口	ステンレス鋼	
	熱交換器	ステンレス鋼	
本体外装色		GQホワイト（近似色：マンセルNo.9.3YR8.4／1.0）	—
エネルギー消費効率（モード）		71.0%	
使用燃料		灯油（JIS1号灯油）	
熱交換器容量	給湯側	12.5L	
	ふろ側	1.3L	
伝熱面積	給湯側	0.96m²	
排気筒の呼び径		ø106mm（排気アダプタセットHVK−A使用時）	
排気温度		260°C以下	
騒音レベル		51dB（Aレンジ）	
安全装置		・過熱防止装置・空だき安全装置・対震自動消火装置・点火安全装置 ・燃焼制御装置・温度ヒューズ・過圧防止安全装置・逆流防止装置 ・停電安全装置・電動機の過負荷保護装置・電流ヒューズ・凍結予防装置 ・誘導雷保護装置・漏電安全装置	
ソーラー接続		不可	
付属部品		・ふろリモコンRC−J111S・台所リモコンRC−7611M−A ・ホッパー・取付部材一式・送油管用袋ナット	
別売品		・リモコンコードM,S・給油検知装置FC−1・FC−1用コード20A ・屋外用排気トップY−90A・排気アダプタセットHVK−A ・オイルタンク（各種）・銅管用ふろ継手Lセット　他	

■固定仕様と付属部品諸元

固定場所	部材仕様		設置種別	固定本数
	種類	引張耐力		
木壁固定	丸木ネジ（JIS）ø4.8×38（付属部品）	0.3kN／本以上（木下地15mm） 0.2kN／本以上（木下地12mm）	据置（上部固定有）	2
RC・ALC壁固定	丸木ネジ（JIS）ø4.8×38（付属部品） フィッシャープラグSX 6×30（現場手配）	0.3kN／本以上 （左記の木ネジとプラグの組合せ時）	据置（上部固定有）	2

※本製品の設置・転倒防止の措置は、国土交通省告示第1447号「建築設備の構造耐力上安全な構造方法を定める件の一部を改訂する件」に対応しています。

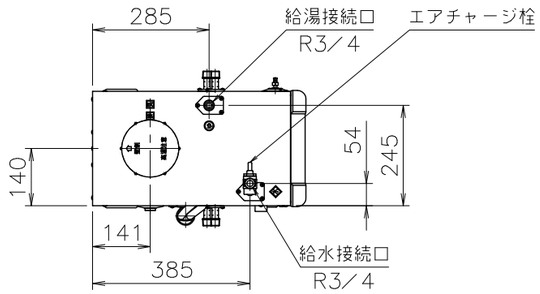

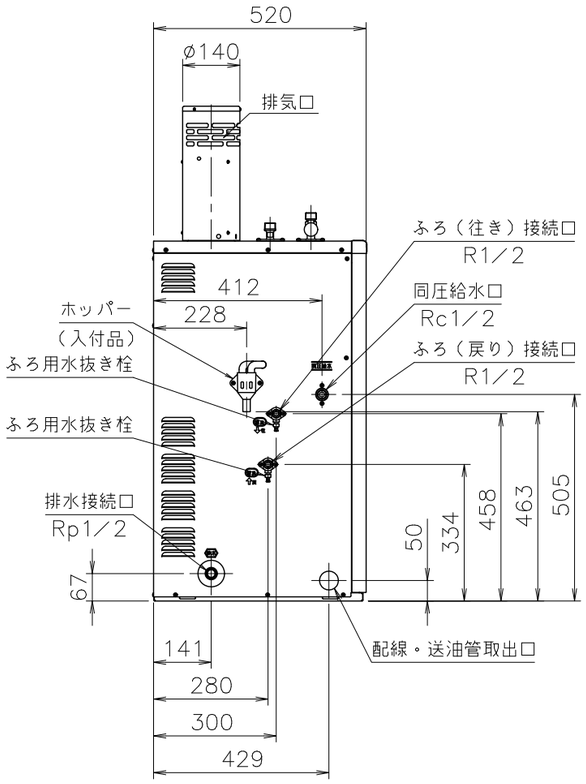

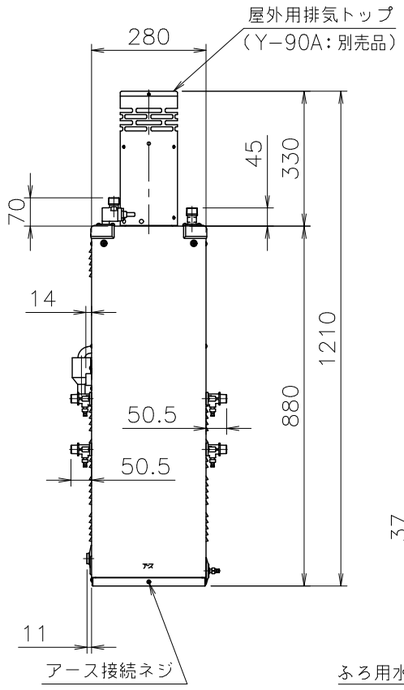

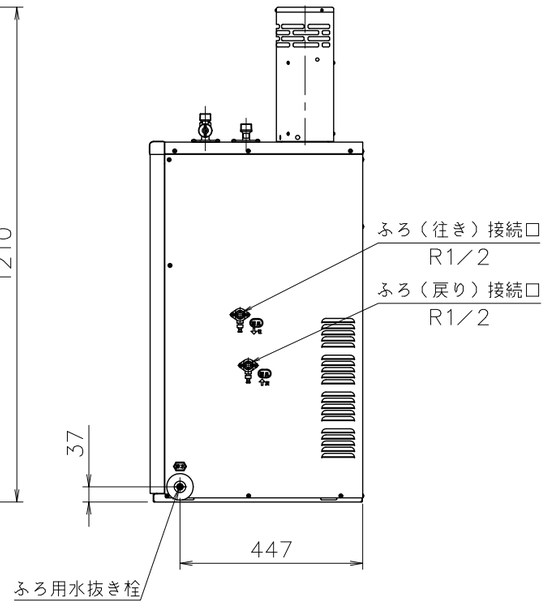

※各特性値及び付属部品・別売品は、予告なく変更する事があります。

注記	※排気延長は、排気アダプタセットHVK−A（別売品）を取り付けることにより、指定された排気トップを使用し、3曲がり7m以内で行えます。

納入仕様図	製品名	OTX−4717SAYV OTX−4717SAYSV			
	図名	名称寸法図			
	尺度	1/15	原紙サイズ	A3	図番 WN−23−0023
	作成	2023. 2.20	調整	−	− 株式会社ノーリツ