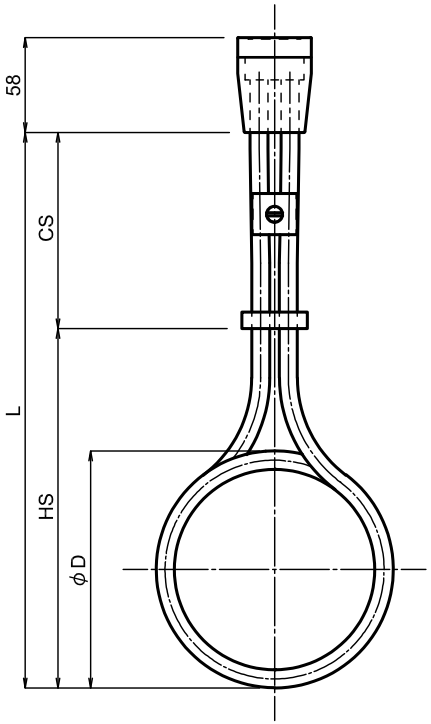

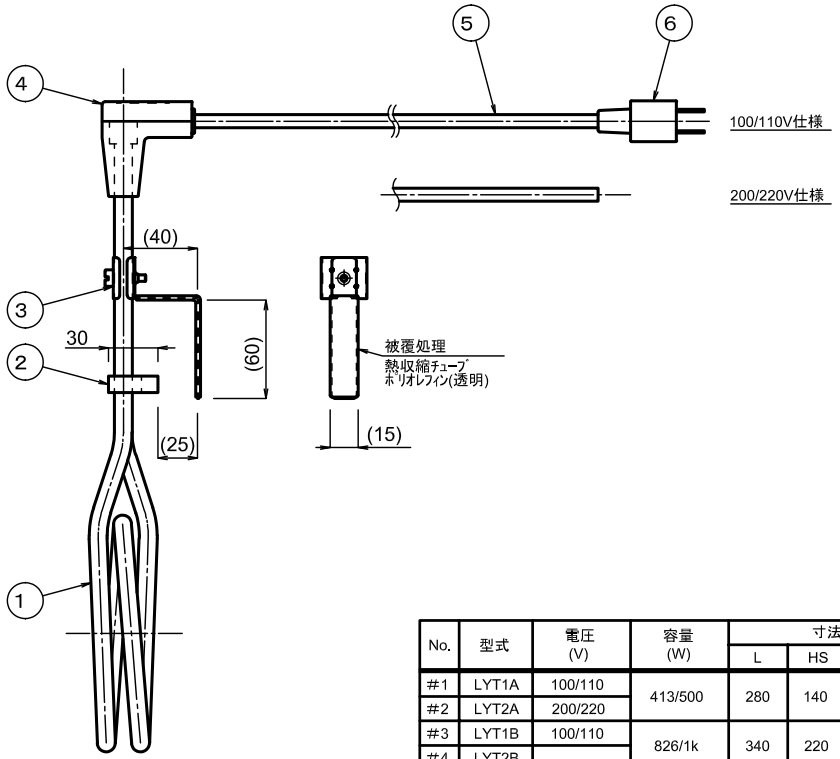

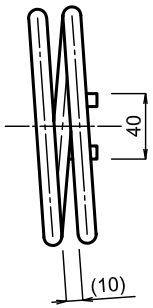

No.	型式	電圧 (V)	容量 (W)	寸法(mm) L	HS	CS	φD	W密度 (W/cm²)	最高使用液温(℃)
#1	LYT1A	100/110	413/500	280	140	140	85	2.6/3.2	80
#2	LYT2A	200/220							
#3	LYT1B	100/110	826/1k	340	220	120	145	3.0/3.6	
#4	LYT2B	200/220							
#5	LYT2C		1,653/2k	470	280	190	200	4.4/5.3	60

□⑥ｺﾝｾﾝﾄﾌﾟﾗｸﾞは、100/110V仕様のみに付属します。

(L:首下寸法
HS:有効発熱部
CS:非発熱部)

結線図

№	品　名	材 質	数量	仕　様
6	コンセントプラグ	————	1	125V 12A
5	電源コード	VCTF	1	1.25sq×2C 2m
4	ターミナルボックス	ﾌｪﾉｰﾙ樹脂	1式	ｴﾎﾟｷｼ充填
3	フック	SUS304	1式	t0.8 ﾛｰﾚｯﾄﾋﾞｽ(M4)付
2	サポート	PTFE	1	t10
1	ヒーターエレメント	Cu+Niﾒｯｷ PTFEﾁｭｰﾌﾞ	1	仕上外径φ11

REV.No.	DATE	REASON	PREP'D	APP'D
◇				
◇				
◇				
◇				

投影法 PROJECTION	単位 UNITS	尺度 SCALE
	mm	N.T.S
承認 APP'D BY	審査 CHK'D BY	作成 DRAWN BY
t.tanishima	t.hirayama	t.hirayama
2022.07.05	2022.07.05	2022.07.05

客先 CUSTOMER

株式会社 ヤガミ YAGAMI INC.

名称 TITLE

フッ素樹脂被覆ヒーター LYT型

図面番号 DRAWING No.

HI22G05-002

版数 REV.No. ◇

A4