CAD

寸　法　図（単位　mm）

形式：VBL－007－E3

周波数（Hz）		50	60	相　数	3
定　格　風　量（m^3/min）		1.1	2.0	極　数	2
定　格　静　圧（kPa）		7.0	5.9	電　圧（V）	200/200-220
吸込特性	最大使用可能出力（kW）	0.54	0.82	質　量（kg）	21.5
	最大使用可能電流（A）	2.7	3.3-3.2	耐熱クラス	E
	最大使用可能静圧（kPa）	9.8	12.5		
吐出特性	最大使用可能出力（kW）	0.60	0.88		
	最大使用可能電流（A）	2.9	3.6-3.4		
	最大使用可能静圧（kPa）	10.6	13.2		
玉　軸　受		ブロワ側：6205ZZ　モートル側：6204ZZ			
塗　装　色		マンセル8.9Y　5.1／0.3			

注）銘板表示は吸込特性表示です．

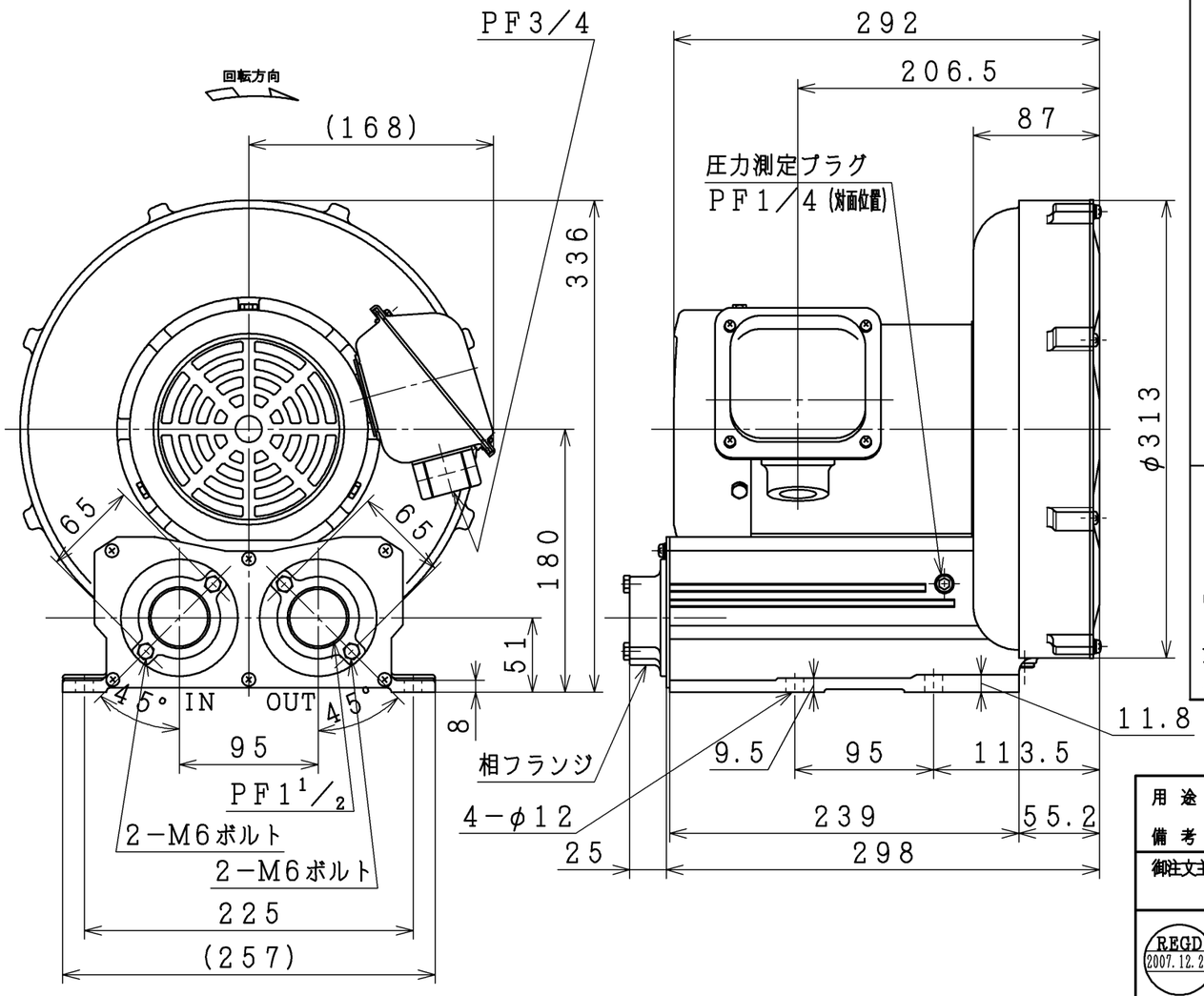

標準形ボルテックスブロワ代表性能曲線

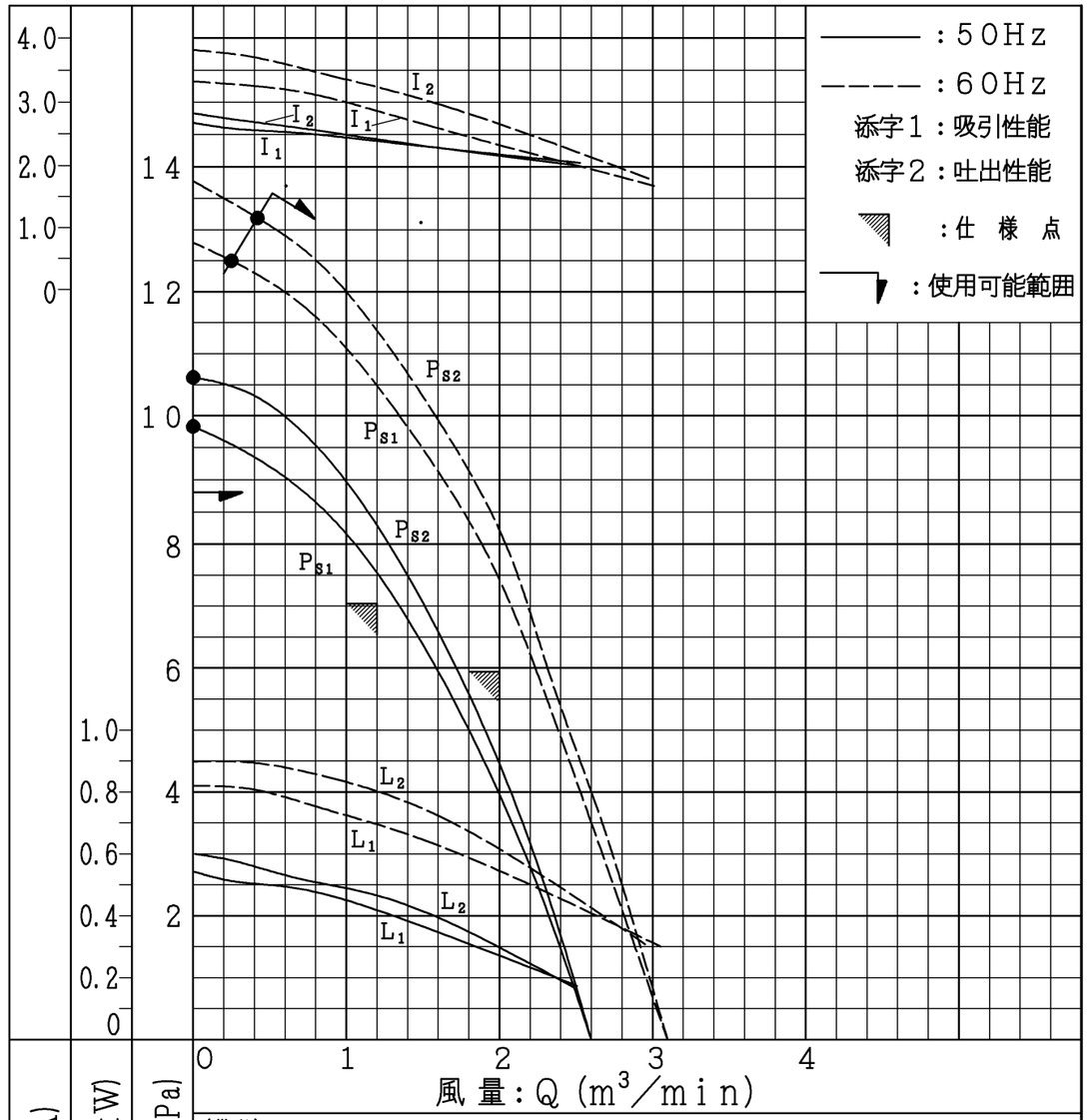

（備考）
1．20℃，1013hPaの吸込空気状態における温度飽和性能を示す．（バラツキは±10％以下）
2．使用可能範囲は許容静圧以下です．
3．本性能は予告なしに変更する場合があります．
4．電流曲線は200V時の値を示します．

品名コード：19733120

PROJECTION

用途 USE　　付属品 ACCESSORY

備考 NOTICE

御注文主 CUSTOMER　殿　数量QTY.　受注番号 ORDER No.　作業番号 WORK No.　REV.

REGD 2007.12.20	DWN. K. Ishida	May·24·2007	寸　法　図	Hitachi Industrial Equipment Systems Co., Ltd.	NARASHINO WORKS DWG. No. 3243F802724
	CHKD. S. Takeda	Dec·20·2007	DIMENSIONS		SH.
	APPD. K. OKADA	Dec·20·2007			

枠番 FRAME SIZE