CAD

寸　法　図（単位　mm）

形式：VB－080－E3

周波数（Hz）		50	60	相　数	3
定　格　風　量（m^3/min）		6.5	9.0	極　数	2
定　格　静　圧（kPa）		14.7	14.7	電　圧（V）	380-400-415/380-400-440
吸込特性	最大使用可能出力（kW）	5.7	8.4	質　量（kg）	106.0
	最大使用可能電流（A）	11.2-11.4-11.7	15.3-14.9-13.8	耐熱クラス	B
	最大使用可能静圧（kPa）	23.0	28.0		
吐出特性	最大使用可能出力（kW）	7.0	9.5		
	最大使用可能電流（A）	13.2-13.3-13.4	17.4-16.8-15.4		
	最大使用可能静圧（kPa）	26.0	26.0		
玉　軸　受		ブロワ側：6308ZZ　モータ側：6306ZZ			
塗　装　色		マンセル8.9Y　5.1／0.3			

注）銘板表示は吸込特性表示です。

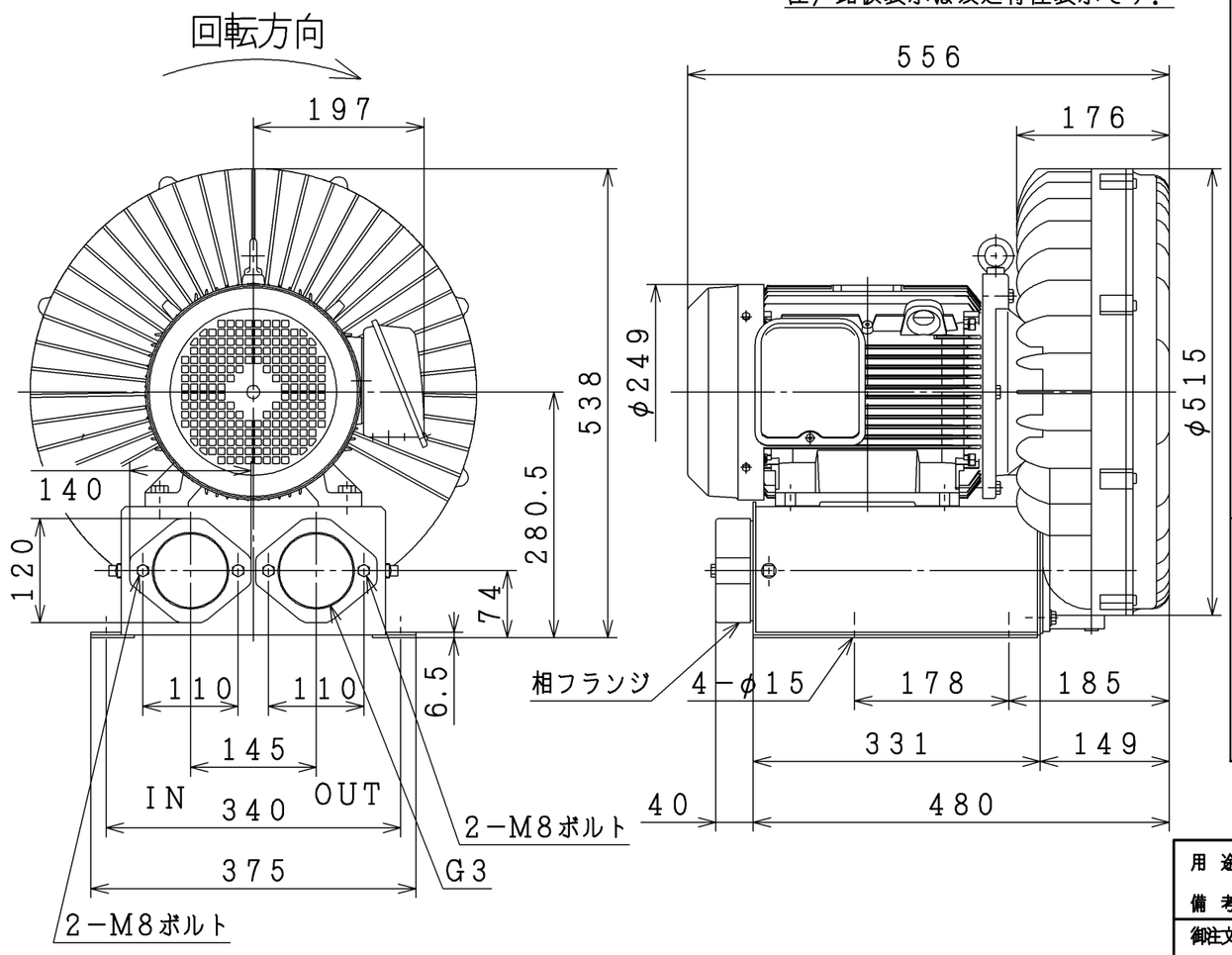

標準形ボルテックスブロワ代表性能曲線

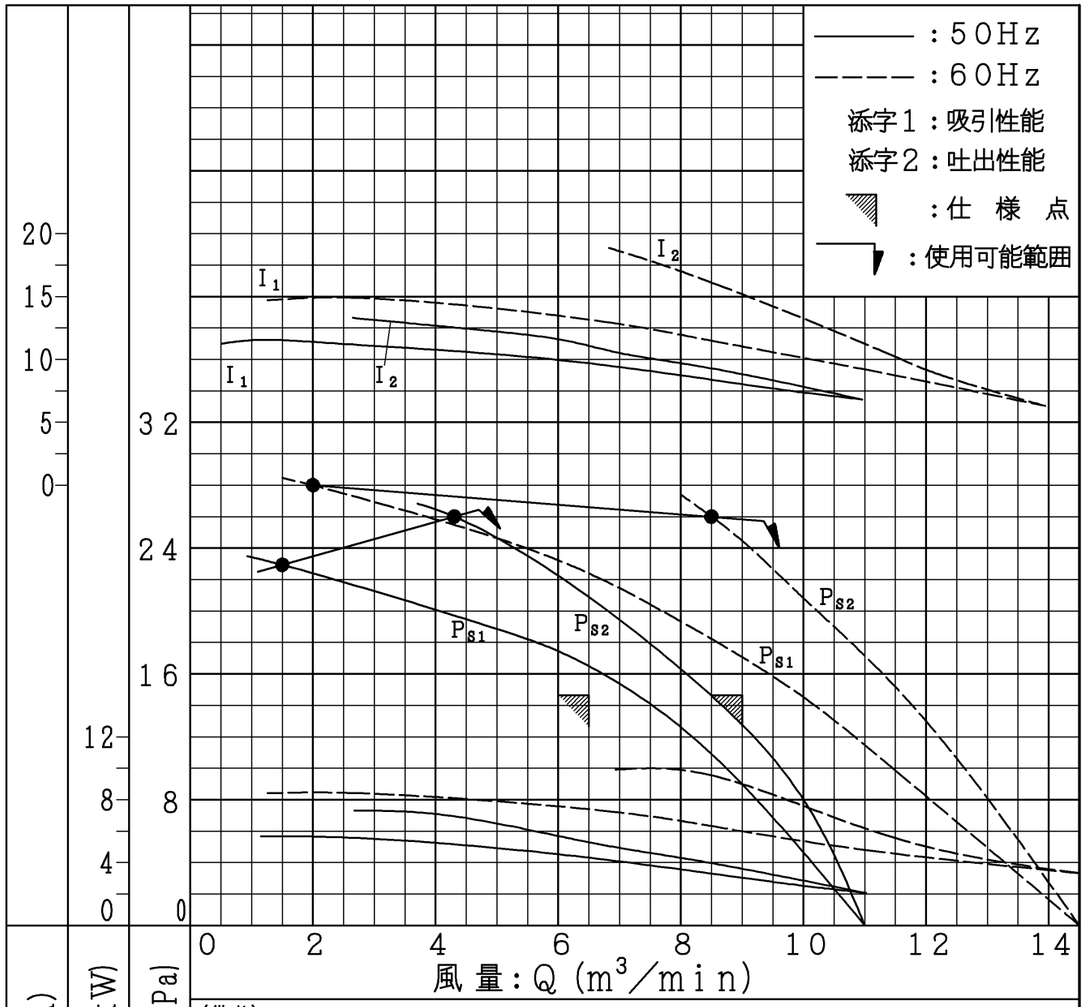

（備考）
1．20℃，1013hPaの吸込空気状態における温度飽和性能を示す．（バラツキは±10％以下）
2．使用可能範囲は許容静圧以下です．
3．本性能は予告なしに変更する場合があります．
4．電流曲線は400V時の値を示します．

PROJECTION

用途 USE　　付属品 ACCESSORY

備考 NOTICE

御注文主 CUSTOMER　殿　　数量QTY.　受注番号 ORDER No.　作業番号 WORK No.　REV. 2

REGD 2022.11.16

DWN.	T. Itou	Apr·08·2016
CHKD.	K. Iwata	Apr·12·2016
APPD.	S. Takeda	Apr·12·2016

寸　法　図
DIMENSIONS

Hitachi Industrial Equipment Systems Co., Ltd.

NARASHINO WORKS DWG. No. 3243F803828　SH.

枠番 FRAME SIZE