CAD

寸　法　図（単位　mm）

形式：VB－020－E4

周波数（Hz）		50	60	相　数	3
定　格　風　量（m^3/min）		2.0	3.0	極　数	2
定　格　静　圧（kPa）		8.8	8.8	電　圧（V）	380-400-415/380-400-440
吸込特性	最大使用可能出力（kW）	1.4-1.5-1.5	2.1	質　量（kg）	32
	最大使用可能電流（A）	3.3-3.4-3.6	4.0-3.7-3.7	耐熱クラス	E
	最大使用可能静圧（kPa）	16.5	19.0		
吐出特性	最大使用可能出力（kW）	1.7	2.3-2.4-2.4		
	最大使用可能電流（A）	3.6-3.6-3.9	4.4-4.3-4.2		
	最大使用可能静圧（kPa）	18.0	21.0		
玉　軸　受		ブロワ側：6305ZZ　モータ側：6205ZZ			
塗　装　色		マンセル8.9Y　5.1／0.3			

注）銘板表示は吸込特性表示です．

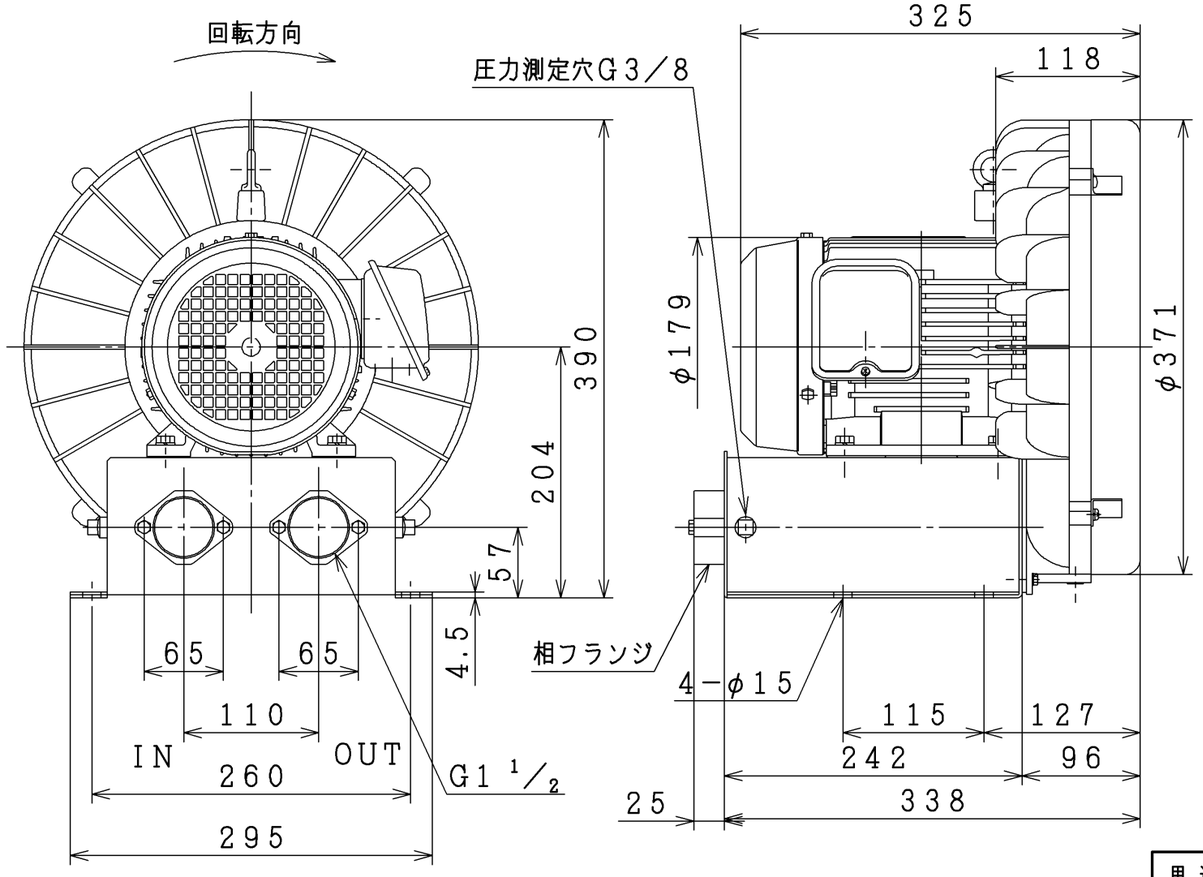

ボルテックスブロワ代表性能曲線

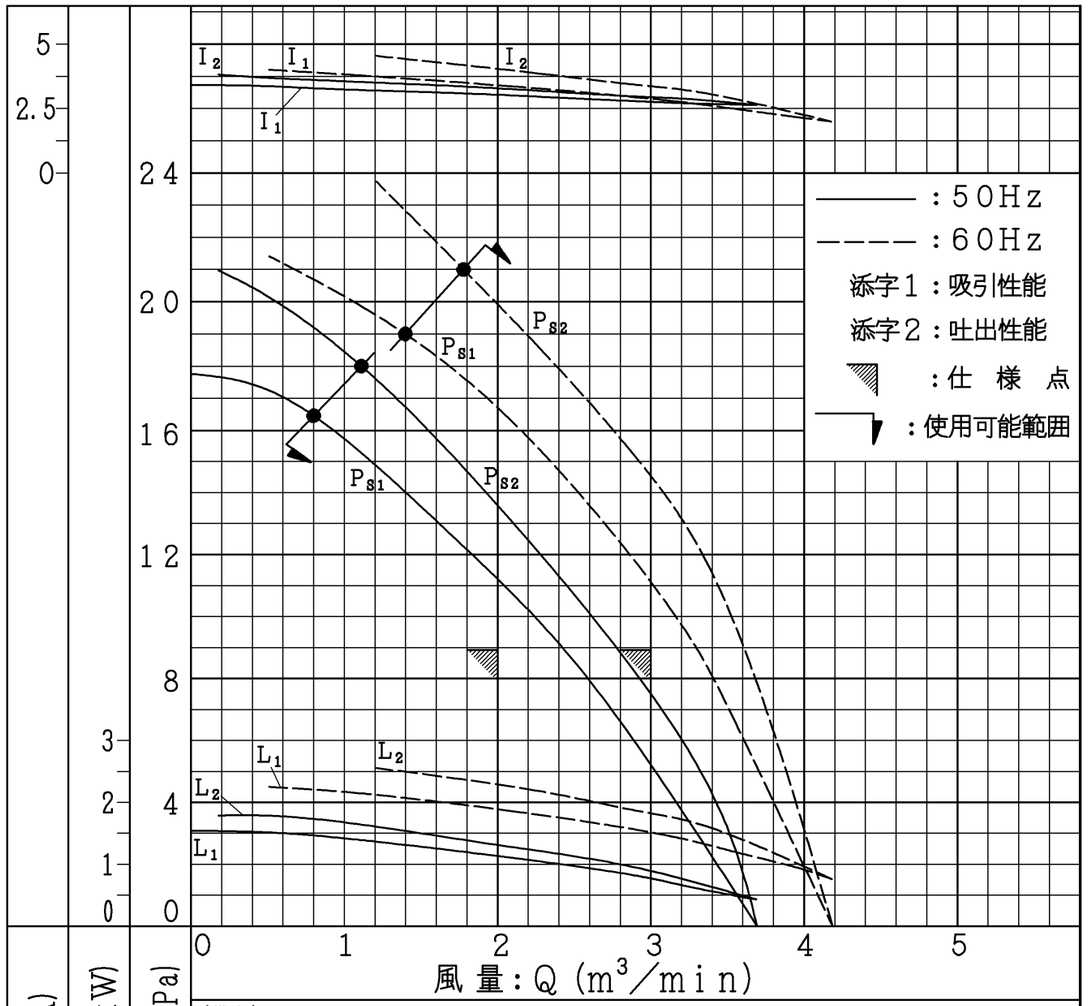

（備考）
1．20℃，1013hPaの吸込空気状態における温度飽和性能を示す．（バラツキは±10％以下）
2．使用可能範囲は許容静圧以下です．
3．本性能は予告なしに変更する場合があります．
4．電流曲線は400V時の値を示します．

品名コード：19731410

PROJECTION

用途 USE　　付属品 ACCESSORY

備考 NOTICE

御注文主 CUSTOMER　殿　　数量QTY.　受注番号 ORDER No.　作業番号 WORK No.　REV. 4

REGD 2021.04.23	DWN. T.Itou	Jul·22·2020	寸　法　図 DIMENSIONS	Hitachi Industrial Equipment Systems Co., Ltd.
	CHKD. S.Takeda	Jul·22·2020		NARASHINO WORKS DWG. No. 3243F804321
	APPD. S.Takeda	Jul·22·2020		SH.

枠番 FRAME SIZE